Pieds Articules

en polyamide renforcé

Réf. R0269

Best Seller
Standard
Sur demande

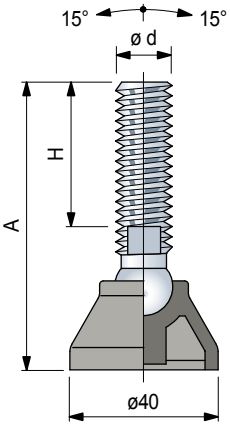

Accessoires

Anti-gliss

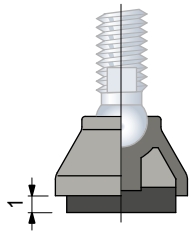

- Code: **R0000630002**.
- Matériau: gomme NBR (noire), 70 Shore.
- Fixage: à emboîtement.
- Conditionnement: 48 pièces.

Ecrou + Rondelle

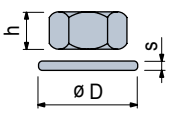

	Code Acier inox AISI 304	Code Acier zingué	h mm	mm	øD mm	s mm
M8	-	**R0000630102**	6,5	13	17	1,6
M10	**R0000630182**	**R0000630112**	8	17	21	2
M12	**R0000630192**	**R0000630122**	10	19	24	2,5
M14	**R0000630202**	**R0000630132**	11	22	28	3
M16	**R0000630212**	**R0000630142**	13	24	30	3

Conditionnement: 24 pièces (pour M8, M10).
8 pièces (pour M12, M14, M16).

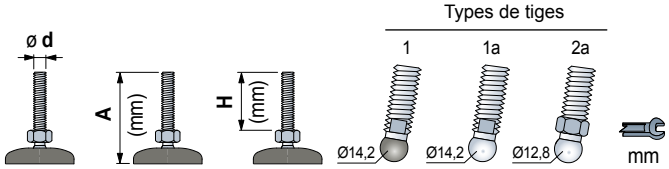

	A (mm)	H (mm)	1	1a	2a	mm	Code pieds fournis sans anti-gliss	Fmax. N
Tige en acier inox								
M10	105	70	1	-	-	8	**626503**	8000
M12	105	70	1	-	-	10	**626513**	
	165	130	1	-	-	10	**626523**	
M14	110	76	-	1a	-	13	**626533**	10000
M16	115	81	-	1a	-	13	**626543**	
	165	124	-	1a	-	13	**626553**	
Tige en acier zingué								
M8	70	40	-	-	2a	12	**625062**	10000
M10	65	33	-	-	2a	12	**625072**	
	105	71	-	-	2a	12	**625082**	
	150	118	-	-	2a	12	**625092**	
M12	80	48	-	-	2a	12	**625102**	
	100	69	-	-	2a	12	**625112**	
	130	96	-	-	2a	12	**625122**	
M14	100	68	-	-	2a	13	**625132**	
M16	80	47	-	-	2a	15	**625142**	
	100	67	-	-	2a	15	**625152**	
	200	167	-	-	2a	15	**625162**	

Code article pour commande = Réf. + Code
- Matériau embase: polyamide renforcé PA FV (noire).
- Note: les tiges type 1 ont la sphère en polyamide renforcé.
- Conditionnement: 48 pièces.
- Anti-gliss fourni séparément.
- Tiges avec différentes longueurs sur demande.
- Fmaxi = charge statique maxi.

MEC
Maintenance Etudes Conditionnement

Pieds Articules

en polyamide renforcé

Ø40

REXNORD

Best Seller
Standard
Sur demande

Réf. R0269

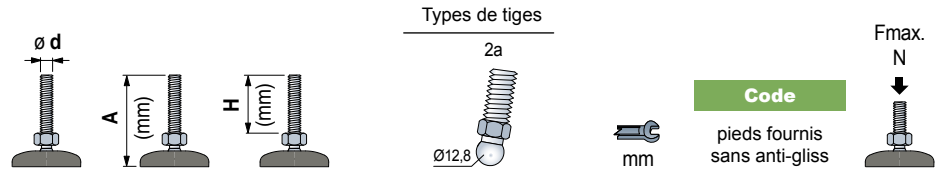

Tige en acier inox						
M10	105	71	2a	12	**625002**	10000
M12	100	69	2a	12	**625012**	
	165	132	2a	12	**625022**	
M14	100	68	2a	13	625032	
M16	105	72	2a	15	625042	
	165	132	2a	15	625052	

Code article pour commande = Réf. + Code
- Matériau embase: polyamide renforcé PA FV (noire).
- Conditionnement: 48 pièces.
- Anti-gliss fourni séparément.
- Tiges avec différentes longueurs sur demande.
- Fmaxi = charge statique maxi.

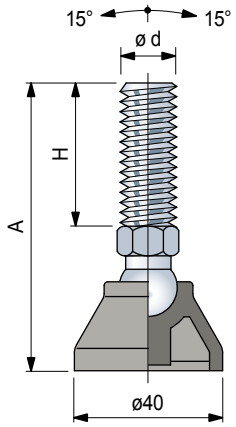

Accessoires

Anti-gliss

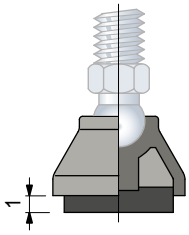

- Code: **R0000630002**.
- Matériau: gomme NBR (noire), 70 Shore.
- Fixage: à emboîtement.
- Conditionnement: 48 pièces.

Ecrou + Rondelle

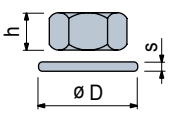

	Code					
	Acier inox AISI 304	Acier zingué	h mm	mm	øD mm	s mm
M8	-	**R0000630102**	6,5	13	17	1,6
M10	**R0000630182**	**R0000630112**	8	17	21	2
M12	**R0000630192**	**R0000630122**	10	19	24	2,5
M14	**R0000630202**	**R0000630132**	11	22	28	2,5
M16	**R0000630212**	**R0000630142**	13	24	30	3

Conditionnement: 24 pièces (pour M8, M10).
8 pièces (pour M12, M14, M16).

MEC
Maintenance Etudes Conditionnement

Pieds Articules

en polyamide renforcé

Réf. R0552

Best Seller
Standard
Sur demande

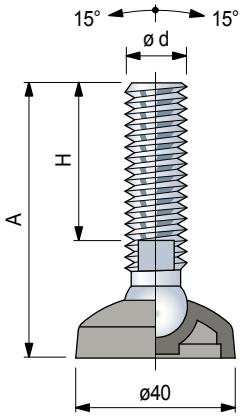

Accessoires

Anti-gliss

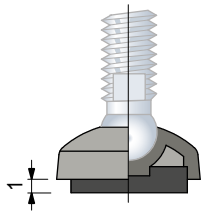

- Code: **R0000630002**.
- Matériau: gomme NBR (noire), 70 Shore.
- Fixage: à emboîtement.
- Conditionnement: 48 pièces.

Ecrou + Rondelle

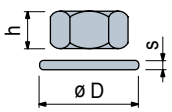

Code						
	Acier inox AISI 304	Acier zingué	h mm	mm	øD mm	s mm
M8	-	**R0000630102**	6,5	13	17	1,6
M10	**R0000630182**	**R0000630112**	8	17	21	2
M12	**R0000630192**	**R0000630122**	10	19	24	2,5
M14	**R0000630202**	**R0000630132**	11	22	28	2,5
M16	**R0000630212**	**R0000630142**	13	24	30	3

Conditionnement: 24 pièces (pour M8, M10).
8 pièces (pour M12, M14, M16).

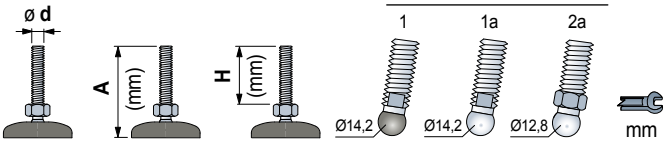

Code pieds fournis sans anti-gliss	Fmax. N

Tige en acier inox

M10	95	70	1	-	-	8	626563	5000
M12	95	70	1	-	-	10	**626573**	
	155	130	1	-	-	10	626583	
M14	100	76	-	1a	-	13	**626593**	
M16	105	81	-	1a	-	13	626603	
	155	124	-	1a	-	13	626613	

Tige en acier zingué

M8	60	40	-	-	2a	12	625562	5000
M10	55	33	-	-	2a	12	625572	
	95	71	-	-	2a	12	625582	
	140	118	-	-	2a	12	**625592**	
M12	70	48	-	-	2a	12	625602	
	90	69	-	-	2a	12	625612	
	120	96	-	-	2a	12	**625622**	
M14	90	68	-	-	2a	13	**625632**	
M16	70	47	-	-	2a	15	625642	
	90	67	-	-	2a	15	**625652**	
	190	167	-	-	2a	15	**625662**	

Code article pour commande = Réf. + Code

- Matériau embase: polyamide renforcé PA FV (noire).
- Note: les tiges type 1 ont la sphère en polyamide renforcé.
- Conditionnement: 48 pièces.
- Anti-gliss fourni séparément.
- Tiges avec différentes longueurs sur demande.
- Fmaxi = charge statique maxi.

MEC
Maintenance Etudes Conditionnement

Pieds Articules

en polyamide renforcé

Ø40

REXNORD

Best Seller
Standard
Sur demande

Réf. R0552

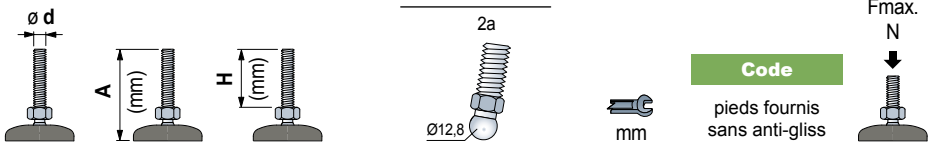

Tige en acier inox						
M10	95	71	2a	12	625502	5000
M12	90	69	2a	12	625512	
	155	132	2a	12	625522	
M14	90	68	2a	13	625532	
M16	95	72	2a	15	625542	
	155	132	2a	15	625552	

Code article pour commande = Réf. + Code
- Matériau embase: polyamide renforcé PA FV (noire).
- Conditionnement: 48 pièces.
- Anti-gliss fourni séparément.
- Tiges avec différentes longueurs sur demande.
- Fmaxi = charge statique maxi.

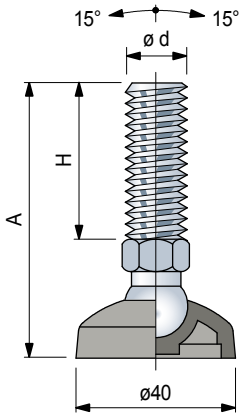

Accessoires

Anti-gliss

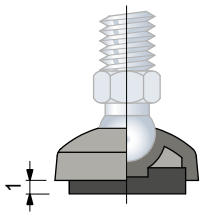

- Code: **R0000630002**.
- Matériau: gomme NBR (noire), 70 Shore.
- Fixage: à emboîtement.
- Conditionnement: 48 pièces.

Ecrou + Rondelle

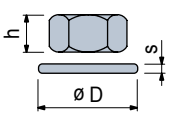

	Code		h		øD	s
	Acier inox AISI 304	Acier zingué	mm	mm	mm	mm
M8	-	**R0000630102**	6,5	13	17	1,6
M10	**R0000630182**	**R0000630112**	8	17	21	2
M12	**R0000630192**	**R0000630122**	10	19	24	2,5
M14	**R0000630202**	**R0000630132**	11	22	28	2,5
M16	**R0000630212**	**R0000630142**	13	24	30	3

Conditionnement: 24 pièces (pour M8, M10).
8 pièces (pour M12, M14, M16).

MEC
Maintenance Etudes Conditionnement

Pieds Articules

en polyamide renforcé

Réf. R0173

Best Seller
Standard
Sur demande

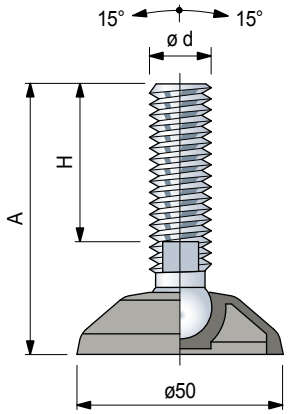

Accessoires

Anti-gliss

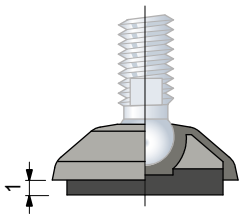

- Code: **R0000630012**.
- Matériau: gomme NBR (noire), 70 Shore.
- Fixage: à emboîtement.
- Conditionnement: 24 pièces.

Ecrou + Rondelle

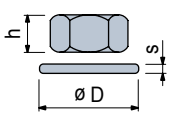

Code						
	Acier inox AISI 304	Acier zingué	h mm	mm	øD mm	s mm
M8	-	**R0000630102**	6,5	13	17	1,6
M10	**R0000630182**	**R0000630112**	8	17	21	2
M12	**R0000630192**	**R0000630122**	10	19	24	2,5
M14	**R0000630202**	**R0000630132**	11	22	28	2,5
M16	**R0000630212**	**R0000630142**	13	24	30	3

Conditionnement: 24 pièces (pour M8, M10).
8 pièces (pour M12, M14, M16).

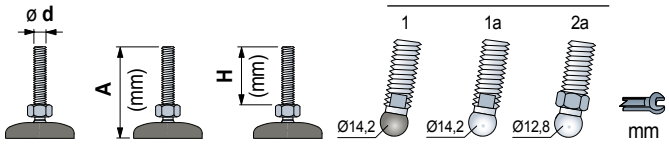

Code pieds fournis sans anti-gliss								Fmax. N
Tige en acier inox								
M10	95	70	1	-	-	8	626623	
M12	95	70	1	-	-	10	**626633**	8000
	155	130	1	-	-	10	626643	
M14	100	76	-	1a	-	13	**626653**	
M16	105	81	-	1a	-	13	626663	10000
	155	124	-	1a	-	13	626673	
Tige en acier zingué								
M8	60	40	-	-	2a	12	625312	
M10	55	33	-	-	2a	12	625322	
	95	71	-	-	2a	12	625332	
	140	118	-	-	2a	12	**625342**	
M12	70	48	-	-	2a	12	625352	
	90	69	-	-	2a	12	625362	10000
	120	96	-	-	2a	12	**625372**	
M14	90	68	-	-	2a	13	**625382**	
M16	70	47	-	-	2a	15	625392	
	90	67	-	-	2a	15	**625402**	
	190	167	-	-	2a	15	**625412**	

Code article pour commande = Réf. + Code
- Matériau embase: polyamide renforcé PA FV (noire).
- Note: les tiges type 1 ont la sphère en polyamide renforcé.
- Conditionnement: 24 pièces.
- Anti-gliss fourni séparément.
- Tiges avec différentes longueurs sur demande.
- Fmaxi = charge statique maxi.

MEC
Maintenance Etudes Conditionnement

Pieds Articules

en polyamide renforcé

Ø50

REXNORD

Best Seller
Standard
Sur demande

Réf. R0173

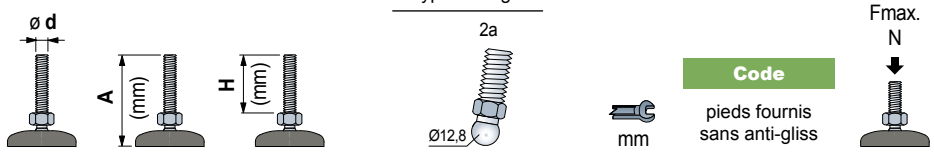

Tige en acier inox						
M10	95	71	2a	12	625252	10000
M12	90	69	2a	12	625262	
	155	132	2a	12	625272	
M14	90	68	2a	13	625282	
M16	95	72	2a	15	625292	
	155	132	2a	15	625302	

Code article pour commande = Réf. + Code
- Matériau embase: polyamide renforcé PA FV (noire).
- Conditionnement: 24 pièces.
- Anti-gliss fourni séparément.
- Tiges avec différentes longueurs sur demande.
- Fmaxi = charge statique maxi.

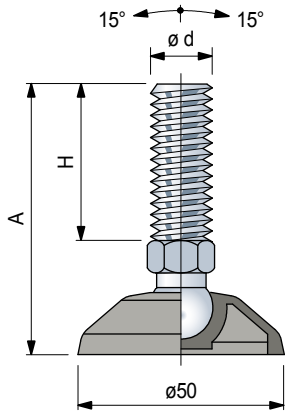

Accessoires

Anti-gliss

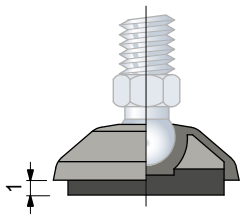

- Code: **R0000630012**.
- Matériau: gomme NBR (noire), 70 Shore.
- Fixage: à emboîtement.
- Conditionnement: 24 pièces.

Ecrou + Rondelle

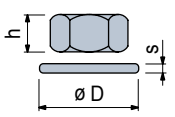

	Code Acier inox AISI 304	Code Acier zingué	h mm	mm	øD mm	s mm
M8	-	**R0000630102**	6,5	13	17	1,6
M10	**R0000630182**	**R0000630112**	8	17	21	2
M12	**R0000630192**	**R0000630122**	10	19	24	2,5
M14	**R0000630202**	**R0000630132**	11	22	28	2,5
M16	**R0000630212**	**R0000630142**	13	24	30	3

Conditionnement: 24 pièces (pour M8, M10).
8 pièces (pour M12, M14, M16).

MEC
Maintenance Etudes Conditionnement

Pieds Articules

en polyamide renforcé

Best Seller
Standard
Sur demande

Réf. R0098

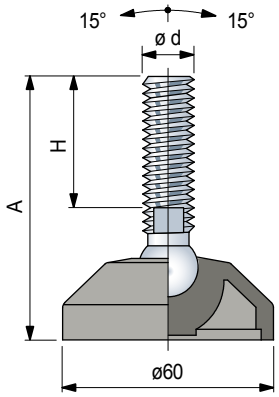

Accessoires

Anti-gliss

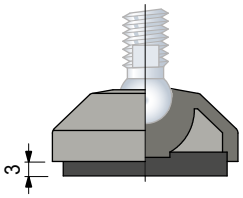

- Code: **R0000630022**.
- Matériau: gomme NBR (noire), 70 Shore.
- Fixage: à emboîtement.
- Conditionnement: 24 pièces.

Ecrou + Rondelle

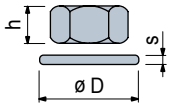

Code						
Acier inox AISI 304	Acier zingué	h mm	mm	øD mm	s mm
M12	**R0000630192**	**R0000630122**	10	19	24	2,5
M14	**R0000630202**	**R0000630132**	11	22	28	2,5
M16	**R0000630212**	**R0000630142**	13	24	30	3
M20	**R0000630222**	**R0000630152**	16	30	37	3
M24	**R0000630232**	**R0000630162**	19	36	44	4

Conditionnement: 8 pièces

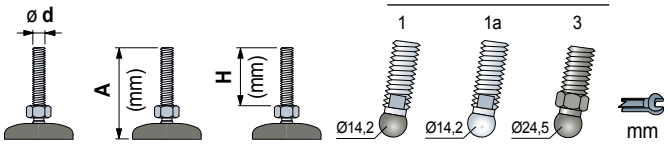

Code	pieds fournis sans anti-gliss	Fmax. N

Tige en acier inox

M12	90	55	1	-	-	10	**626683**	8000
	135	100	1	-	-	10	**626693**	
	185	150	1	-	-	10	**626703**	
M14	110	76	-	1a	-	11	**626002**	10000
M16	100	64	-	1a	-	13	**626012**	
	115	81	-	1a	-	13	**626022**	
	160	124	-	1a	-	13	**626032**	
	185	151	-	1a	-	13	**626042**	
	205	169	-	1a	-	13	**621283**	
	225	190	-	1a	-	13	**621313**	
M20	120	84	-	1a	-	16	**626052**	
	185	149	-	1a	-	16	**626062**	
	245	208	-	1a	-	16	**621293**	
M24	120	79	-	1a	-	19	**626733**	
	185	146	-	1a	-	19	**626072**	
	220	179	-	1a	-	19	**626743**	
	250	209	-	1a	-	19	**621303**	

Tige en acier zingué

M12	105	70	1	-	-	10	**626753**	8000
M14	90	56	-	1a	-	11	**626092**	10000
M16	85	48	-	1a	-	13	**626763**	
	95	61	-	1a	-	13	**626102**	
	130	96	-	1a	-	13	**626112**	
	150	116	-	1a	-	13	**626122**	
	165	131	-	1a	-	13	**621343**	
	185	151	-	1a	-	13	**626132**	
	200	165	-	1a	-	13	**621353**	
	235	201	-	1a	-	13	**626773**	
M20	115	74	-	1a	-	16	**626783**	
	135	100	-	1a	-	16	**626142**	
	150	113	-	1a	-	16	**621323**	
	185	150	-	1a	-	16	**626152**	
	250	214	-	1a	-	16	**626162**	
M24	120	81	-	1a	-	19	**626172**	
	185	146	-	1a	-	19	**626182**	
	330	288	-	1a	-	19	**626793**	

Tige en polyamide renforcé (noire) avec insert en acier

M16	100	54	-	-	3	24	**61920**	6000
M20	120	69	-	-	3	30	**51540**	
	180	129	-	-	3	30	**51530**	

Code article pour commande = Réf. + Code

- Matériau embase: polyamide renforcé PA FV (noire).
- Note: les tiges type 1 ont la sphère en polyamide renforcé.
- Conditionnement: 24 pièces.
- Anti-gliss fourni séparément.
- Tiges avec différentes longueurs sur demande.
- Fmaxi = charge statique maxi.

MEC
Maintenance Etudes Conditionnement

Pieds Articules

en polyamide renforcé

Ø60

REXNORD

- **Best Seller**
- **Standard**
- **Sur demande**

Réf. R0098
Série renforcé

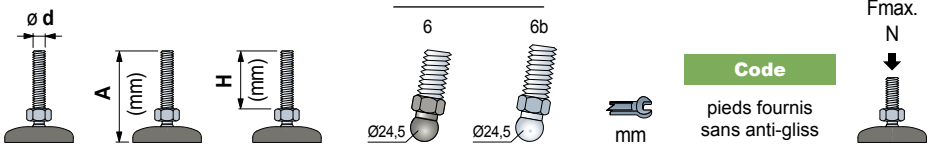

						Code pieds fournis sans anti-gliss	Fmax. N
Tige en acier inox							
M12	100	53	6	-	19	673671	
	150	103	6	-	19	673691	
	195	149	6	-	19	673711	
M14	150	103	6	-	19	673751	
M16	100	53	6	-	24	673791	
	115	74	-	6b	24	628782	
	150	109	-	6b	24	628792	
	185	144	-	6b	24	628802	12000
	200	159	-	6b	24	628812	
	220	181	-	6b	24	673931N	
M20	115	74	-	6b	24	53171N	
	180	139	-	6b	24	53161N	
	245	204	-	6b	24	685641N	
M24	120	79	-	6b	24	628862	
	220	179	-	6b	24	628872	
Tige en acier zingué							
M12	110	64		-	19	673511	
M16	95	5	6	6b	24	628822	
	130	89	-	6b	24	628832	
	160	119	-	6b	24	628842	
	195	154	-	6b	24	628852	
M20	115	76	-	6b	24	53151N	12000
	150	111	-	6b	24	61564N	
	180	141	-	6b	24	52561N	
	245	206	-	6b	24	66401N	
M24	120	79	-	6b	24	628882	
	185	144	-	6b	24	628892	
	325	288	-	6b	24	673651N	

Code article pour commande = Réf. + Code
- Matériau embase: polyamide renforcé PA FV (noire).
- Note: les tiges type 6 ont la sphère en polyamide renforcé.
- Conditionnement: 24 pièces.
- Anti-gliss fourni séparément.
- Tiges avec différentes longueurs sur demande.
- Fmaxi = charge statique maxi.

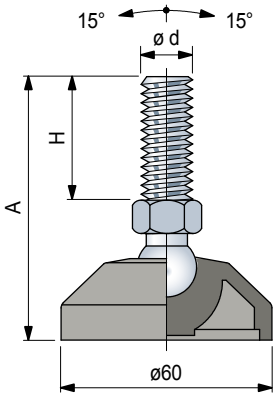

Accessoires

Anti-gliss

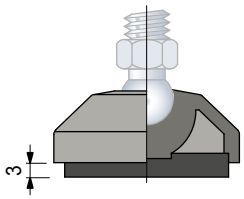

- Code: **R0000630022**.
- Matériau: gomme NBR (noire), 70 Shore.
- Fixage: à emboîtement.
- Conditionnement: 24 pièces.

Ecrou + Rondelle

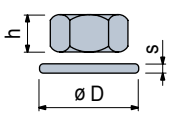

	Code Acier inox AISI 304	Code Acier zingué	h mm	mm	øD mm	s mm
M12	**R0000630192**	**R0000630122**	10	19	24	2,5
M14	**R0000630202**	**R0000630132**	11	22	28	2,5
M16	**R0000630212**	**R0000630142**	13	24	30	3
M20	**R0000630222**	**R0000630152**	16	30	37	3
M24	**R0000630232**	**R0000630162**	19	36	44	4

Conditionnement: 8 pièces

MEC
Maintenance Etudes Conditionnement

Pieds Articules

en polyamide renforcé

Réf. R0094

Best Seller
Standard
Sur demande

Trous de fixation, qui peuvent être obtenus par rupture du "diaphragme"

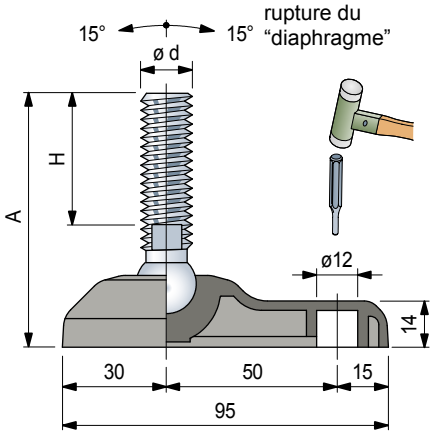

Accessoires

Anti-gliss

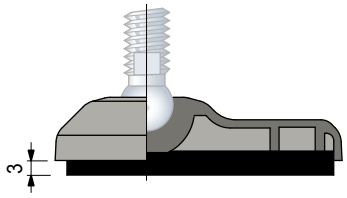

- Code: **R0000630032**.
- Matériau: gomme NBR (noire), 70 Shore.
- Fixage: à emboîtement.
- Conditionnement: 24 pièces.

Ecrou + Rondelle

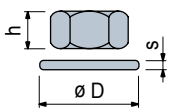

Code						
	Acier inox AISI 304	Acier zingué	h mm	mm	øD mm	s mm
M12	**R0000630192**	**R0000630122**	10	19	24	2,5
M14	**R0000630202**	**R0000630132**	11	22	28	2,5
M16	**R0000630212**	**R0000630142**	13	24	30	3
M20	**R0000630222**	**R0000630152**	16	30	37	3
M24	**R0000630232**	**R0000630162**	19	36	44	4

Conditionnement: 8 pièces

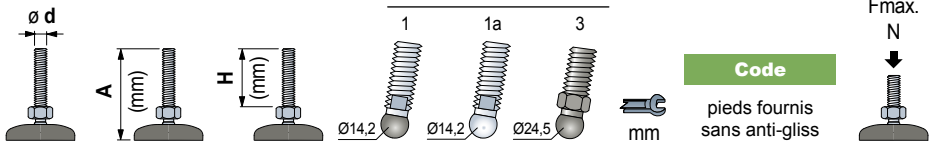

Code — pieds fournis sans anti-gliss

Fmax. N

Tige en acier inox

M12	90	55	1	-	-	10	**626803**	8000
	135	100	1	-	-	10	**626813**	
	185	150	1	-	-	10	**626823**	
M14	110	76	-	1a	-	11	**626192**	10000
M16	100	64	-	1a	-	13	**626202**	
	115	81	-	1a	-	13	**626212**	
	160	124	-	1a	-	13	**626222**	
	185	151	-	1a	-	13	**626232**	
	205	169	-	1a	-	13	**626853**	
	225	190	-	1a	-	13	**626863**	
M20	120	84	-	1a	-	16	**626242**	
	185	149	-	1a	-	16	**626252**	
	245	208	-	1a	-	16	**626873**	
M24	120	79	-	1a	-	19	**626883**	
	185	146	-	1a	-	19	**626262**	
	220	179	-	1a	-	19	**626893**	
	250	209	-	1a	-	19	**626903**	

Tige en acier zingué

M12	105	70	1	-	-	10	**626913**	8000
M14	90	56	-	1a	-	11	**626282**	10000
M16	85	48	-	1a	-	13	**626923**	
	95	61	-	1a	-	13	**626292**	
	130	96	-	1a	-	13	**626302**	
	150	116	-	1a	-	13	**626312**	
	165	131	-	1a	-	13	**626933**	
	185	151	-	1a	-	13	**626322**	
	200	165	-	1a	-	13	**626943**	
	235	201	-	1a	-	13	**626953**	
M20	115	74	-	1a	-	16	**626963**	
	135	100	-	1a	-	16	**626332**	
	150	113	-	1a	-	16	**626973**	
	185	150	-	1a	-	16	**626342**	
	250	214	-	1a	-	16	**626352**	
M24	120	81	-	1a	-	19	**626362**	
	185	146	-	1a	-	19	**626372**	
	330	288	-	1a	-	19	**626983**	

Tige en polyamide renforcé (noire) avec insert en acier

M16	100	54	-	-	3	24	**690421**	6000
M20	120	69	-	-	3	30	**690441**	
	180	129	-	-	3	30	**690461**	

Code article pour commande = Réf. + Code

- Matériau embase: polyamide renforcé PA FV (noire).
- Note: les tiges type 1 ont la sphère en polyamide renforcé.
- Conditionnement: 24 pièces.
- Anti-gliss fourni séparément.
- Tiges avec différentes longueurs sur demande.
- Fmaxi = charge statique maxi.

MEC
Maintenance Etudes Conditionnement

Pieds Articules

en polyamide renforcé

Ø60

REXNORD

- **Best Seller**
- **Standard**
- **Sur demande**

Réf. R0094
Série renforcé

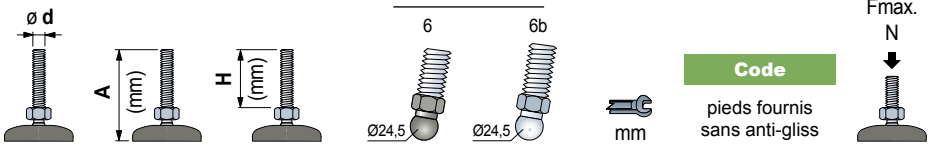

						Code pieds fournis sans anti-gliss	Fmax. N
Tige en acier inox							
M12	100	53	6	-	19	689561	
	150	103	6	-	19	689581	
	195	149	6	-	19	689601	
M14	150	103	6	-	19	689681	
M16	100	53	6	-	24	689741	
	115	74	-	6b	24	626872	
	150	109	-	6b	24	626882	
	185	144	-	6b	24	626892	12000
	200	159	-	6b	24	626902	
	220	181	-	6b	24	689981N	
M20	115	74	-	6b	24	690001N	
	180	139	-	6b	24	690081N	
	245	204	-	6b	24	690141N	
M24	120	79	-	6b	24	626952	
	220	179	-	6b	24	626962	
Tige en acier zingué							
M12	110	64	6	-	19	690481	
M16	95	54	-	6b	24	626912	
	130	89	-	6b	24	626922	
	160	119	-	6b	24	626932	
	195	154	-	6b	24	626942	
M20	115	76	-	6b	24	690781N	
	150	111	-	6b	24	690851N	
	180	141	-	6b	24	690871N	12000
	245	206	-	6b	24	690931N	
M24	120	79	-	6b	24	626972	
	185	144	-	6b	24	626982	
	325	288	-	6b	24	691071N	

Code article pour commande = Réf. + Code
- Matériau embase: polyamide renforcé PA FV (noire).
- Note: les tiges type 6 ont la sphère en polyamide renforcé.
- Conditionnement: 24 pièces.
- Anti-gliss fourni séparément.
- Tiges avec différentes longueurs sur demande.
- Fmaxi = charge statique maxi.

Trous de fixation, qui peuvent être obtenus par rupture du "diaphragme"

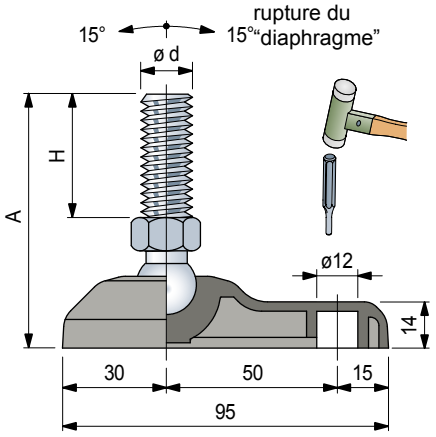

Accessoires

Anti-gliss

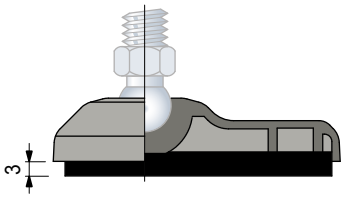

- Code: **R0000630032**.
- Matériau: gomme NBR (noire), 70 Shore.
- Fixage: à emboîtement.
- Conditionnement: 24 pièces.

Ecrou + Rondelle

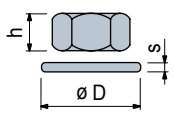

	Code Acier inox AISI 304	Code Acier zingué	h mm	mm	øD mm	s mm
M12	**R0000630192**	**R0000630122**	10	19	24	2,5
M14	**R0000630202**	**R0000630132**	11	22	28	2,5
M16	**R0000630212**	**R0000630142**	13	24	30	3
M20	**R0000630222**	**R0000630152**	16	30	37	3
M24	**R0000630232**	**R0000630162**	19	36	44	4

Conditionnement: 8 pièces

MEC
Maintenance Etudes Conditionnement

Pieds Articules

en polyamide renforcé

Best Seller
Standard
Sur demande

Réf. R0323

Trous de fixation, qui peuvent être obtenus par rupture du "diaphragme"

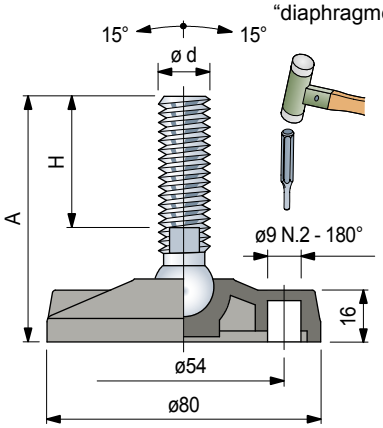

Accessoires

Anti-gliss

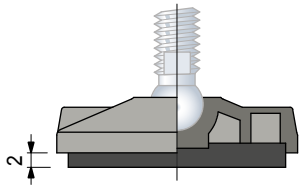

- Code: **R0000630042**.
- Matériau: gomme NBR (noire), 70 Shore.
- Fixage: à emboîtement.
- Conditionnement: 24 pièces.

Ecrou + Rondelle

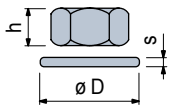

	Code					
	Acier inox AISI 304	Acier zingué	h mm	mm	øD mm	s mm
M8	-	**R0000630102**	6,5	13	17	1,6
M10	**R0000630182**	**R0000630112**	8	17	21	2
M12	**R0000630192**	**R0000630122**	10	19	24	2,5
M14	**R0000630202**	**R0000630132**	11	22	28	2,5
M16	**R0000630212**	**R0000630142**	13	24	30	3
M20	**R0000630222**	**R0000630152**	16	30	37	3
M24	**R0000630232**	**R0000630162**	19	36	44	4

Conditionnement: 24 pièces (pour M8, M10).
8 pièces (pour M12, M14, M16, M20, M24).

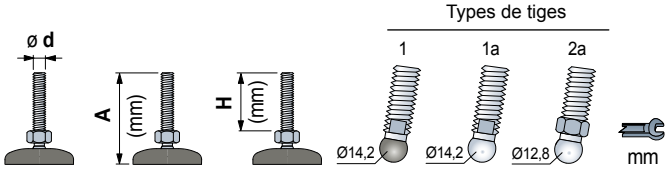

Code
pieds fournis sans anti-gliss

Fmax. N

Tige en acier inox								
M10	95	70	1	-	-	8	**626993**	
M12	95	70	1	-	-	10	**627003**	8000
	155	130	1	-	-	10	**627013**	
M14	105	76	-	1a	-	13	**626572**	
M16	95	64	-	1a	-	13	**626582**	
	110	81	-	1a	-	13	**626592**	
	155	124	-	1a	-	13	**626602**	10000
	180	151	-	1a	-	13	**626612**	
M20	115	84	-	1a	-	16	**626622**	
	180	149	-	1a	-	16	**626632**	
M24	180	146	-	1a	-	19	**626642**	

Tige en acier zingué								
M8	65	40	-	-	2a	12	**678901N**	
M10	60	33	-	-	2a	12	**61384N**	
	95	71	-	-	2a	12	**60464N**	
	145	118	-	-	2a	12	**61404N**	9000
M12	70	48	-	-	2a	12	**61414N**	
	95	69	-	-	2a	12	**62313N**	
	120	96	-	-	2a	12	**678941N**	
M14	85	56	-	1a	-	11	**626662**	
M16	90	61	-	1a	-	13	**626672**	
	125	96	-	1a	-	13	**626682**	
	145	116	-	1a	-	13	**626692**	
	180	151	-	1a	-	13	**626702**	
	230	201	-	1a	-	13	**627023**	10000
M20	130	100	-	1a	-	16	**626712**	
	180	150	-	1a	-	16	**626722**	
	245	214	-	1a	-	16	**626732**	
M24	115	81	-	1a	-	19	**626742**	
	180	146	-	1a	-	19	**626752**	

Code article pour commande = Réf. + Code
- Matériau embase: polyamide renforcé PA FV (noire).
- Note: les tiges type 1 ont la sphère en polyamide renforcé.
- Conditionnement: 24 pièces.
- Anti-gliss fourni séparément.
- Tiges avec différentes longueurs sur demande.
- Fmaxi = charge statique maxi.

MEC
Maintenance Etudes Conditionnement

Pieds Articules

en polyamide renforcé

Ø80

REXNORD

- **Best Seller**
- **Standard**
- **Sur demande**

Réf. R0323

ø d	A (mm)	H (mm)	Types de tiges 2a (Ø12,8)	Types de tiges 2b (Ø14,2)	mm	Code pieds fournis sans anti-gliss	Fmax. N
Tige en acier inox							
M10	95	71	2a	-	12	65686N	9000
M12	95	69	2a	-	12	65596N	
	155	132	2a	-	12	679061N	
M14	95	68	2a	-	12	626842	
M16	100	72	2a	-	15	626852	
	160	132	2a	-	15	626862	
Tige en acier zingué							
M16	75	48	-	2b	16	685981N	10000
	95	68	-	2b	16	62353N	
	115	89	-	2b	16	686001N	
	155	130	-	2b	16	686021N	
	190	165	-	2b	16	62383N	
	230	201	-	2b	16	679021N	

Code article pour commande = Réf. + Code

- Matériau embase: polyamide renforcé PA FV (noire).
- Conditionnement: 24 pièces.
- Anti-gliss fourni séparément.
- Tiges avec différentes longueurs sur demande.
- Fmaxi = charge statique maxi.

Trous de fixation, qui peuvent être obtenus par rupture du "diaphragme"

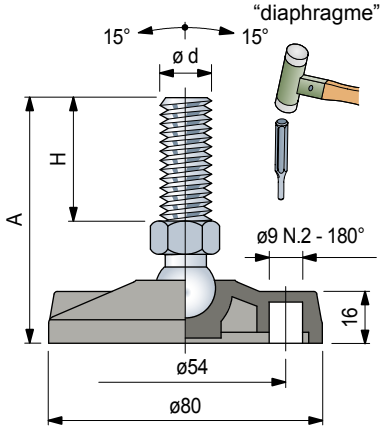

Accessoires

Anti-gliss

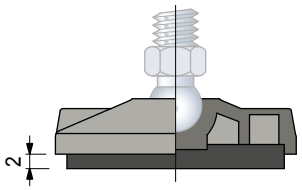

- Code: **R0000630042**.
- Matériau: gomme NBR (noire), 70 Shore.
- Fixage: à emboîtement.
- Conditionnement: 24 pièces.

Ecrou + Rondelle

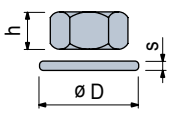

	Code Acier inox AISI 304	Code Acier zingué	h mm	mm	øD mm	s mm
M8	-	**R0000630102**	6,5	13	17	1,6
M10	**R0000630182**	**R0000630112**	8	17	21	2
M12	**R0000630192**	**R0000630122**	10	19	24	2,5
M14	**R0000630202**	**R0000630132**	11	22	28	2,5
M16	**R0000630212**	**R0000630142**	13	24	30	3
M20	**R0000630222**	**R0000630152**	16	30	37	3
M24	**R0000630232**	**R0000630162**	19	36	44	4

Conditionnement: 24 pièces (pour M8, M10).
8 pièces (pour M12, M14, M16, M20, M24).

MEC Maintenance Etudes Conditionnement

Pieds Articules

en polyamide renforcé

Best Seller
Standard
Sur demande

Réf. R0133

Trous de fixation, qui peuvent être obtenus par rupture du "diaphragme"

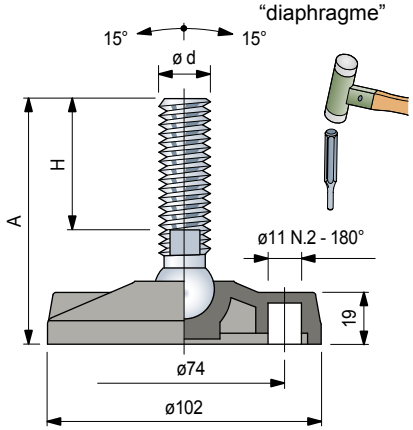

Accessoires

Anti-gliss

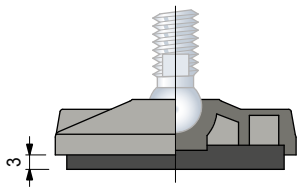

- Code: **R0000630052**.
- Matériau: gomme NBR (noire), 70 Shore.
- Fixage: à emboîtement.
- Conditionnement: 24 pièces.

Ecrou + Rondelle

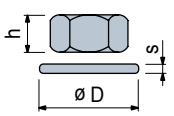

	Code Acier inox AISI 304	Code Acier zingué	h mm	mm	øD mm	s mm
M12	**R0000630192**	**R0000630122**	10	19	24	2,5
M14	**R0000630202**	**R0000630132**	11	22	28	2,5
M16	**R0000630212**	**R0000630142**	13	24	30	3
M20	**R0000630222**	**R0000630152**	16	30	37	3
M24	**R0000630232**	**R0000630162**	19	36	44	4

Conditionnement: 8 pièces

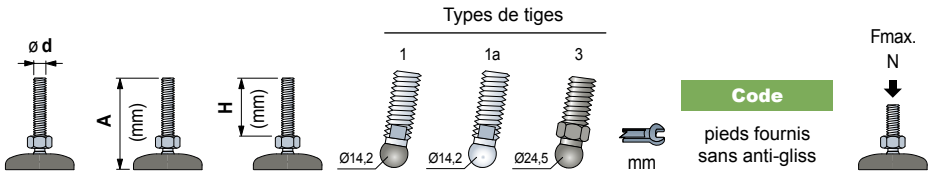

							Code pieds fournis sans anti-gliss	Fmax. N
Tige en acier inox								
M12	90	55	1	-	-	10	**627033**	
	135	100	1	-	-	10	**627043**	8000
	185	150	1	-	-	10	**627053**	
M14	110	76	-	1a	-	11	**633192**	
M16	100	64	-	1a	-	13	**633202**	
	115	81	-	1a	-	13	**633212**	
	160	124	-	1a	-	13	**633222**	
	185	151	-	1a	-	13	**633232**	
	205	169	-	1a	-	13	**627083**	
	225	190	-	1a	-	13	**627093**	12000
M20	120	84	-	1a	-	16	**633242**	
	185	149	-	1a	-	16	**633252**	
	245	208	-	1a	-	16	**627103**	
M24	120	79	-	1a	-	19	**627113**	
	185	146	-	1a	-	19	**633262**	
	220	179	-	1a	-	19	**627123**	
	250	209	-	1a	-	19	**627133**	
Tige en acier zingué								
M12	105	70	1	-	-	10	**627143**	8000
M14	90	56	-	1a	-	11	**633282**	
M16	85	48	-	1a	-	13	**627153**	
	95	61	-	1a	-	13	**633292**	
	130	96	-	1a	-	13	**633302**	
	150	116	-	1a	-	13	**633312**	
	165	131	-	1a	-	13	**627163**	
	185	151	-	1a	-	13	**633322**	
	200	165	-	1a	-	13	**627173**	
	235	201	-	1a	-	13	**627183**	12000
M20	115	74	-	1a	-	16	**627193**	
	135	100	-	1a	-	16	**633332**	
	150	113	-	1a	-	16	**627203**	
	185	150	-	1a	-	16	**633342**	
	250	214	-	1a	-	16	**633352**	
M24	120	81	-	1a	-	19	**633362**	
	185	146	-	1a	-	19	**633372**	
	330	288	-	1a	-	19	**627213**	
Tige en polyamide renforcé (noire) avec insert en acier								
M16	100	54	-	-	3	24	**627292**	
M20	120	69	-	-	3	30	**627302**	6000
	180	129	-	-	3	30	**627312**	

Code article pour commande = Réf. + Code

- Matériau embase: polyamide renforcé PA FV (noire).
- Note: les tiges type 1 ont la sphère en polyamide renforcé.
- Conditionnement: 24 pièces.
- Anti-gliss fourni séparément.
- Tiges avec différentes longueurs sur demande.
- Fmaxi = charge statique maxi.

MEC
Maintenance Etudes Conditionnement

Pieds Articules

en polyamide renforcé

Ø100

REXNORD

- **Best Seller**
- **Standard**
- **Sur demande**

Réf. R0133
Série renforcé

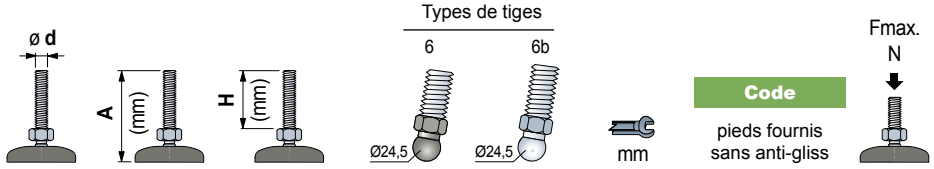

Tige en acier inox							
M12	100	53	6	-	19	679231N	13000
	150	103	6	-	19	679251N	
	195	149	6	-	19	679271N	
M14	150	103	6	-	19	679311N	
M16	100	53	6	-	24	679351N	
	115	74	-	6b	24	627212	
	150	109	-	6b	24	627222	
	185	144	-	6b	24	627232	
	200	159	-	6b	24	627242	
	220	181	-	6b	24	679461N1	
M20	115	74	-	6b	24	627252N	
	180	139	-	6b	24	627262N	
	245	204	-	6b	24	686321N1	
M24	120	79	-	6b	24	627272	
	220	179	-	6b	24	627282	
Tige en acier zingué							
M12	110	64	6	-	19	679121N	13000
M16	95	54	-	6b	24	627322	
	130	89	-	6b	24	627332	
	160	119	-	6b	24	627342	
	195	154	-	6b	24	627352	
M20	115	76	-	6b	24	627362N	
	150	111	-	6b	24	627372N	
	180	141	-	6b	24	627382N	
	245	206	-	6b	24	627392N	
M24	120	79	-	6b	24	627402	
	185	144	-	6b	24	627412	
	325	288	-	6b	24	679211N1	

Code article pour commande = Réf. + Code

- Matériau embase: polyamide renforcé PA FV (noire).
- Note: les tiges type 6 ont la sphère en polyamide renforcé.
- Conditionnement: 24 pièces.
- Anti-gliss fourni séparément.
- Tiges avec différentes longueurs sur demande.
- Fmaxi = charge statique maxi.

Trous de fixation, qui peuvent être obtenus par rupture du "diaphragme"

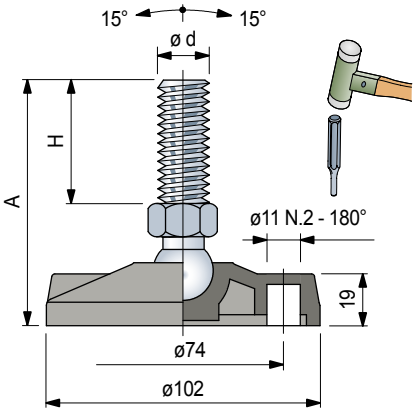

Accessoires

Anti-gliss

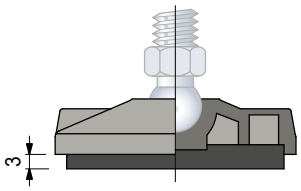

- Code: **R0000630052**.
- Matériau: gomme NBR (noire), 70 Shore.
- Fixage: à emboîtement.
- Conditionnement: 24 pièces.

Ecrou + Rondelle

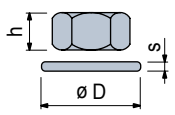

	Code Acier inox AISI 304	Code Acier zingué	h mm	mm	øD mm	s mm
M12	**R0000630192**	**R0000630122**	10	19	24	2,5
M14	**R0000630202**	**R0000630132**	11	22	28	2,5
M16	**R0000630212**	**R0000630142**	13	24	30	3
M20	**R0000630222**	**R0000630152**	16	30	37	3
M24	**R0000630232**	**R0000630162**	19	36	44	4

Conditionnement: 8 pièces

MEC
Maintenance Etudes Conditionnement

Pieds Articules

en polyamide renforcé

Best Seller
Standard
Sur demande

Réf. R0479

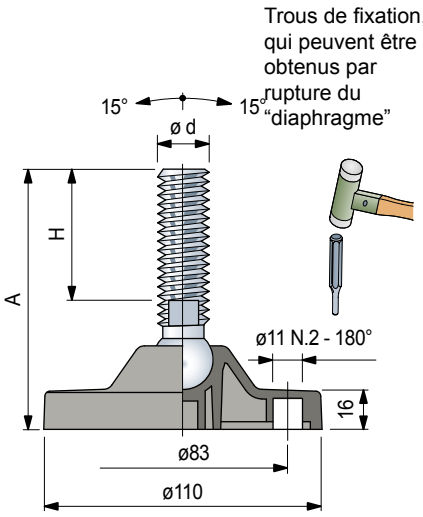

Accessoires

Anti-gliss

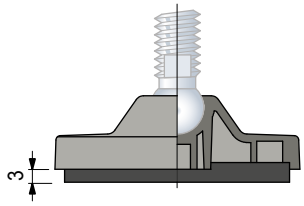

- Code: **R0000630062**.
- Matériau: gomme NBR (noire), 70 Shore.
- Fixage: à emboîtement.
- Conditionnement: 16 pièces.

Ecrou + Rondelle

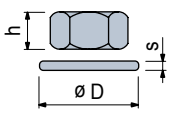

	Code						
	Acier inox AISI 304	Acier zingué	h mm		øD mm	s mm
M12	**R0000630192**	**R0000630122**	10	19	24	2,5
M14	**R0000630202**	**R0000630132**	11	22	28	2,5
M16	**R0000630212**	**R0000630142**	13	24	30	3
M20	**R0000630222**	**R0000630152**	16	30	37	3
M24	**R0000630232**	**R0000630162**	19	36	44	4

Conditionnement: 8 pièces

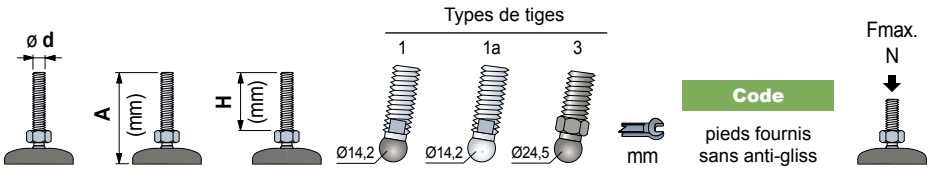

							Code pieds fournis sans anti-gliss	Fmax. N
Tige en acier inox								
M12	100	55	1	-	-	10	**627223**	
	145	100	1	-	-	10	**627233**	8000
	195	150	1	-	-	10	**627243**	
M14	120	76	-	1a	-	11	**633382**	
	195	150	-	1a	-	11	**627263**	
M16	110	64	-	1a	-	13	**633392**	
	125	81	-	1a	-	13	**633402**	
	170	124	-	1a	-	13	**633412**	
	195	151	-	1a	-	13	**633422**	
	215	169	-	1a	-	13	**627273**	
	235	190	-	1a	-	13	**627283**	15000
M20	130	84	-	1a	-	16	**633432**	
	195	149	-	1a	-	16	**633442**	
	255	208	-	1a	-	16	**627293**	
M24	130	79	-	1a	-	19	**627303**	
	195	146	-	1a	-	19	**633452**	
	230	179	-	1a	-	19	**627313**	
	260	209	-	1a	-	19	**627323**	
Tige en acier zingué								
M12	115	70	1	-	-	10	**627333**	8000
M14	100	56	-	1a	-	11	**633472**	
M16	95	48	-	1a	-	13	**627343**	
	105	61	-	1a	-	13	**633482**	
	140	96	-	1a	-	13	**633492**	
	160	116	-	1a	-	13	**633502**	
	175	131	-	1a	-	13	**627353**	
	195	151	-	1a	-	13	**633512**	
	210	165	-	1a	-	13	**627363**	
	245	201	-	1a	-	13	**627373**	15000
M20	125	74	-	1a	-	16	**627383**	
	140	100	-	1a	-	16	**633522**	
	160	113	-	1a	-	16	**627393**	
	190	150	-	1a	-	16	**633532**	
	260	214	-	1a	-	16	**633542**	
M24	130	81	-	1a	-	19	**633552**	
	195	146	-	1a	-	19	**633562**	
	340	288	-	1a	-	19	**627403**	
Tige en polyamide renforcé (noire) avec insert en acier								
M16	110	54	-	-	3	24	**627502**	
M20	130	69	-	-	3	30	**627512**	6000
	190	129	-	-	3	30	**627522**	

Code article pour commande = Réf. + Code

- Matériau embase: polyamide renforcé PA FV (noire).
- Note: les tiges type 1 ont la sphère en polyamide renforcé.
- Conditionnement: 16 pièces.
- Anti-gliss fourni séparément.
- Tiges avec différentes longueu
- Fmaxi = charge statique maxi.

MEC
Maintenance Etudes Conditionnement

Pieds Articules

en polyamide renforcé

Ø110

REXNORD

- **Best Seller**
- **Standard**
- **Sur demande**

Réf. R0479
Série renforcé

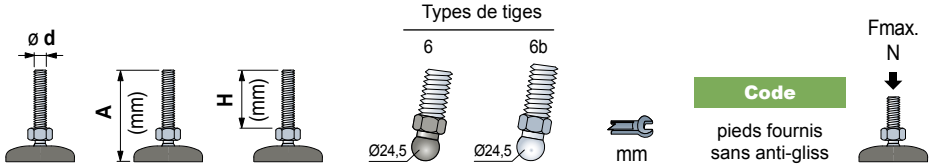

Tige en acier inox							
M12	110	53	6	-	19	636181N	
	160	103	6	-	19	636201N	
	205	149	6	-	19	636221N	
M14	160	103	6	-	19	636261N	
M16	110	53	6	-	24	636331N	
	125	74	-	6b	24	627422	
	160	109	-	6b	24	627432	
	195	144	-	6b	24	627442	20000
	210	159	-	6b	24	627452	
	235	181	-	6b	24	675591N1	
M20	125	74	-	6b	24	627462N	
	190	139	-	6b	24	627472N	
	255	204	-	6b	24	686561N1	
M24	130	79	-	6b	24	627482	
	230	179	-	6b	24	627492	
Tige en acier zingué							
M12	120	64	6	-	19	675341N	
M16	105	54	-	6b	24	627532	
	140	89	-	6b	24	627542	
	170	119	-	6b	24	627552	
	205	154	-	6b	24	627562	
M20	125	76	-	6b	24	627572N	
	165	111	-	6b	24	627582N	20000
	190	141	-	6b	24	627592N	
	255	206	-	6b	24	627602N	
M24	130	79	-	6b	24	627612	
	195	144	-	6b	24	627622	
	340	288	-	6b	24	675501N1	

Code article pour commande = Réf. + Code
- Matériau embase: polyamide renforcé PA FV (noire).
- Note: les tiges type 6 ont la sphère en polyamide renforcé.
- Conditionnement: 16 pièces.
- Anti-gliss fourni séparément.
- Tiges avec différentes longueurs sur demande.
- Fmaxi = charge statique maxi.

Trous de fixation, qui peuvent être obtenus par rupture du "diaphragme"

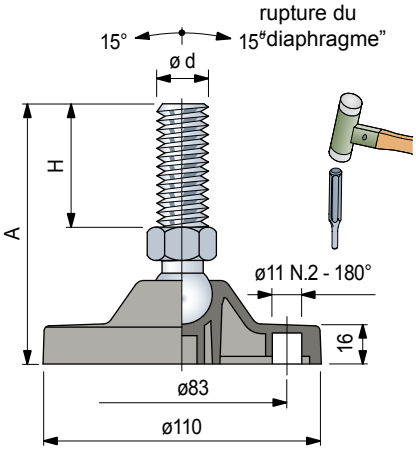

Accessoires

Anti-gliss

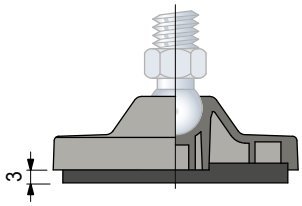

- Code: **R0000630062**.
- Matériau: gomme NBR (noire), 70 Shore.
- Fixage: à emboîtement.
- Conditionnement: 16 pièces.

Ecrou + Rondelle

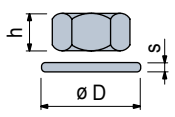

	Code Acier inox AISI 304	Code Acier zingué	h mm	mm	øD mm	s mm
M12	**R0000630192**	**R0000630122**	10	19	24	2,5
M14	**R0000630202**	**R0000630132**	11	22	28	2,5
M16	**R0000630212**	**R0000630142**	13	24	30	3
M20	**R0000630222**	**R0000630152**	16	30	37	3
M24	**R0000630232**	**R0000630162**	19	36	44	4

Conditionnement: 8 pièces

MEC
Maintenance Etudes Conditionnement

Pieds Articules

en polyamide et polypropylène renforcé

Réf. R0869

Best Seller
Standard
Sur demande

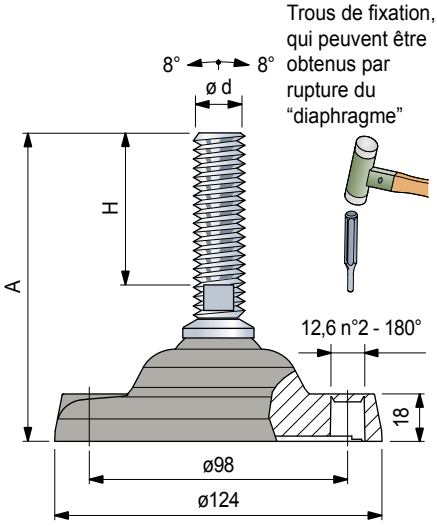

Trous de fixation, qui peuvent être obtenus par rupture du "diaphragme"

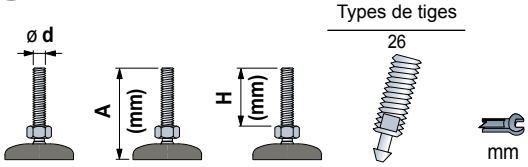

					Embase en polyamide PA FV	Embase en polypropylène PP FV	Fmax. N
					Code		
					pieds fournis sans anti-gliss		
Tige en acier inox							
M16	110	50	26	13	**618903**	619283	45000 (PA FV) 13000 (PP FV)
	140	80	26	13	**618913**	619293	
	170	110	26	13	**618923**	619303	
	200	140	26	13	**618933**	619313	
	230	170	26	13	**618943**	619323	
	260	200	26	13	**618953**	619333	
M20	140	79	26	17	**618963**	619343	
	200	139	26	17	**618973**	619353	
	260	199	26	17	**618983**	619363	
	290	229	26	17	**618993**	619373	
M24	140	77	26	19	**619003**	619383	
	210	147	26	19	**619013**	619393	
	240	177	26	19	**619023**	619403	
	270	207	26	19	**619033**	619413	
Tige en acier zingué							
M16	110	50	26	13	**619073**	619453	45000 (PA FV) 13000 (PP FV)
	140	80	26	13	**619083**	619463	
	170	110	26	13	**619093**	619473	
	200	140	26	13	**619103**	619483	
	230	170	26	13	**619113**	619493	
	260	200	26	13	**619123**	619503	
M20	140	79	26	17	**619133**	619513	
	170	109	26	17	**619143**	619523	
	200	139	26	17	**619153**	619533	
	230	169	26	17	**619163**	619543	
	260	199	26	17	**619173**	619553	
	290	229	26	17	**619183**	619563	
M24	140	77	26	19	**619193**	619573	
	170	107	26	19	**619203**	619583	
	200	137	26	19	**619213**	619593	
	230	167	26	19	**619223**	619603	
	290	227	26	19	**619233**	619613	
	350	287	26	19	**619243**	619623	

Code article pour commande = Réf. + Code
- Matériau embase: polyamide renforcé PA FV (noire) et polypropylène renforcé PP FV (noir).
- Conditionnement: 8 pièces.
- Anti-gliss fourni séparément (sur demande fourni fixé au pied).
- Tiges avec différentes longueurs sur demande.
- Fmaxi = charge statique maxi.

Accessoires

Anti-gliss

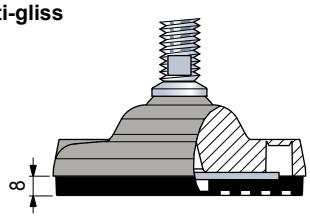

- Code avec renfort métallique: **R0000630082**.
- Code sans renfort métallique: **R0000630092**.
- Fixage: avec vis fournies dans l'emballage.
- Matériau: gomme NBR (noire), 80 Shore.
- Conditionnement: 8 pièces.

Ecrou + Rondelle

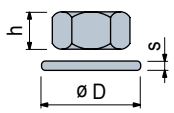

	Code					
	Acier inox AISI 304	Acier zingué	h mm	mm	øD mm	s mm
M16	**R0000630212**	**R0000630142**	13	24	30	3
M20	**R0000630222**	**R0000630152**	16	30	37	3
M24	**R0000630232**	**R0000630162**	19	36	44	4
M30	**R0000630242**	**R0000630172**	24	46	56	4

Conditionnement: 8 pièces

Réf. R0726 - Entretoise

- Code: **688772**.
- Matériau embase: acétal POM (noire)
- Poids: 1,15 Kg.
- Conditionnement: 8 pièces.

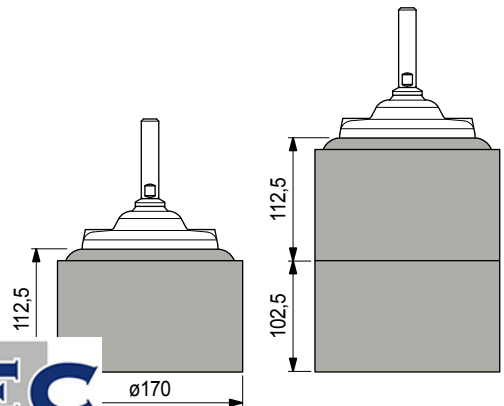

MEC
Maintenance Etudes Conditionnement

Pieds Articules

en polyamide et polypropylène renforcé

Ø124

REXNORD

Best Seller

Standard

Sur demande

Réf. R0169

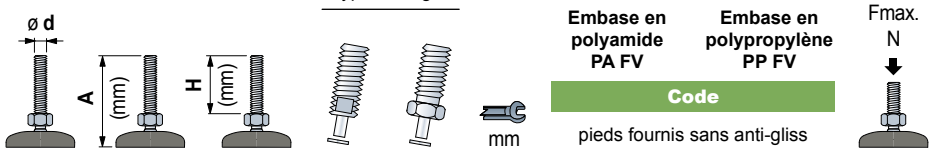

			Types de tiges			Embase en polyamide PA FV	Embase en polypropylène PP FV	Fmax. N
						Code		
						pieds fournis sans anti-gliss		
Tige en acier inox								
M16	255	200	21	-	13	**604993**	-	45000 (PA FV)
M20	140	81	-	22	30	**624802**	628682	
	205	146	-	22	30	**624812**	628692	
M24	205	152	21	-	19	**624822**	628702	13000 (PP FV)
M30	205	152	21	-	24	**624832**	628712	
Tige en acier zingué								
M16	255	200	-	22	24	**624842**	628722	
	255	200	21	-	13	**604983**	-	
M20	140	81	-	22	30	**624852**	628732	45000 (PA FV)
	205	146	-	22	30	**624862**	628742	
	205	154	21	-	17	**611653**	636162	13000 (PP FV)
	255	195	-	22	30	**624872**	628752	
M24	145	91	21	-	19	**624882**	628762	
	205	152	21	-	19	**624892**	628772	

Code article pour commande = Réf. + Code

- Matériau embase: polyamide renforcé PA FV (noire) et polypropylène renforcé PP FV (noir).
- Conditionnement: 8 pièces.
- Anti-gliss fourni séparément (sur demande fourni fixé au pied).
- Tiges avec différentes longueurs sur demande.
- Fmaxi = charge statique maxi.

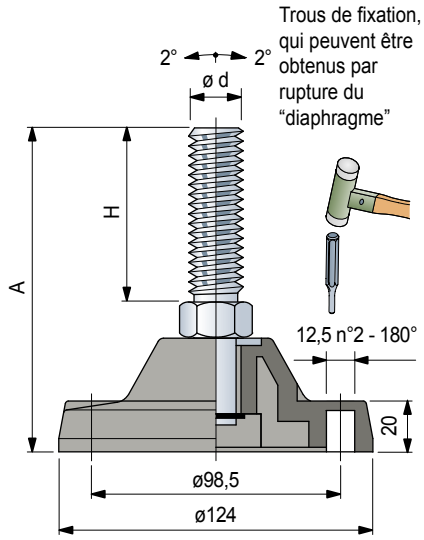

Accessoires

Anti-gliss

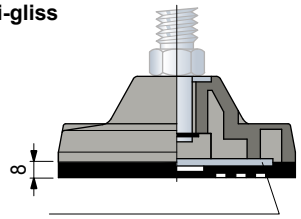

- Code avec renfort métallique: **R0000630082**.
- Code sans renfort métallique: **R0000630092**.
- Fixage: avec vis fournies dans l'emballage.
- Matériau: gomme NBR (noire), 80 Shore.
- Conditionnement: 8 pièces.

Réf. R0726 - Entretoise

- Code: **688772**.
- Matériau embase: acétal POM (noire).
- Poids: 1,15 Kg.
- Conditionnement: 8 pièces.

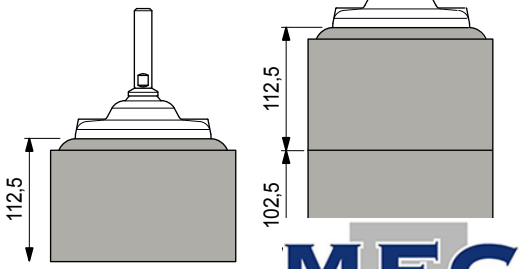

Ecrou + Rondelle

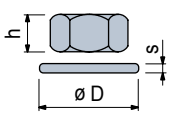

	Code		h		øD	s
	Acier inox AISI 304	Acier zingué	mm	mm	mm	mm
M16	**R0000630212**	**R0000630142**	13	24	30	3
M20	**R0000630222**	**R0000630152**	16	30	37	3
M24	**R0000630232**	**R0000630162**	19	36	44	4
M30	**R0000630242**	**R0000630172**	24	46	56	4

Conditionnement: 8 pièces

MEC
Maintenance Etudes Conditionnement

Pieds Articules

en polyamide renforcé

Réf. R0134

- **Best Seller**
- **Standard**
- **Sur demande**

ø d	A (mm)	H (mm)	Types de tiges 26	mm	Code pieds fournis sans anti-gliss	Fmax. N
Tige en acier inox						
M16	150	110	26	13	**627413**	20000
	180	140	26	13	**627423**	
M20	180	139	26	17	**627433**	
M24	195	147	26	19	**627443**	
	225	177	26	19	**627453**	
Tige en acier zingué						
M20	150	109	26	17	**627483**	20000
	180	139	26	17	**627493**	

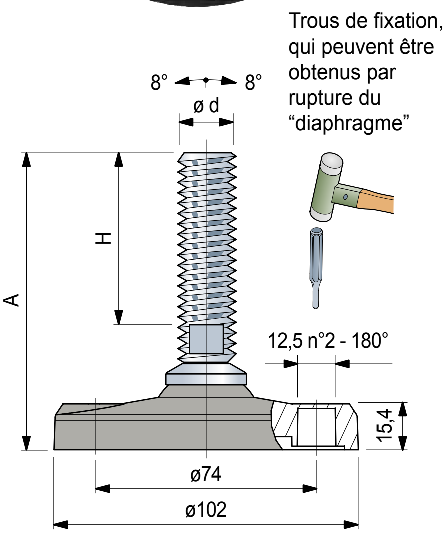

Code article pour commande = Réf. + Code
- Matériau embase: polyamide renforcé PA FV (noire).
- Conditionnement: 24 pièces.
- Anti-gliss fourni séparément.
- Tiges avec différentes longueurs sur demande.
- Fmaxi = charge statique maxi.

Accessoires

Anti-gliss

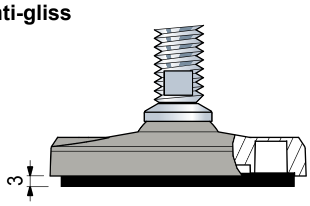

- Code: **R0000630052**.
- Matériau: gomme NBR (noire), 70 Shore.
- Fixage: à emboîtement.
- Conditionnement: 24 pièces.

Ecrou + Rondelle

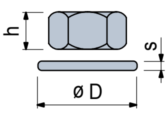

	Code Acier inox AISI 304	Code Acier zingué	h mm	mm	øD mm	s mm
M16	**R0000630212**	**R0000630142**	13	24	30	3
M20	**R0000630222**	**R0000630152**	16	30	37	3
M24	**R0000630232**	**R0000630162**	19	36	44	4
M30	**R0000630242**	**R0000630172**	24	46	56	4

Conditionnement: 8 pièces

MEC Maintenance Etudes Conditionnement

Pieds Articules

en polyamide renforcé

Ø124

REXNORD

Best Seller
Standard
Sur demande

Réf. R0297

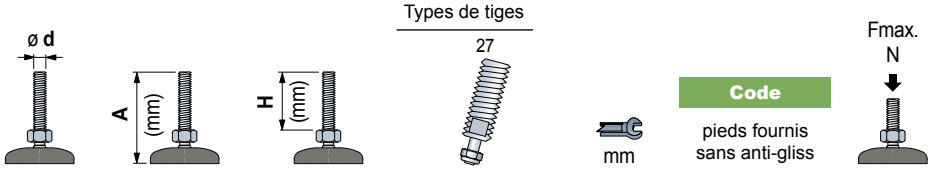

Tige en acier inox						
M16	185	115	27	13	629182N1	45000
	210	140	27	13	**629192N1**	
M20	210	140	27	17	629202N1	
M24	245	175	27	19	**680371N1**	
M30	195	125	27	24	629212N1	
	250	180	27	24	629222N1	
Tige en acier zingué						
M20	175	110	27	17	629232N1	45000
	205	140	27	17	629242N1	
M30	195	125	27	24	**629252N1**	
	250	180	27	24	**629262N1**	
	330	260	27	24	688071N1	

Code article pour commande = Réf. + Code
- Matériau embase: polyamide renforcé PA FV (noire).
- Conditionnement: 8 pièces.
- Anti-gliss fourni séparément (sur demande fourni fixé au pied).
- Tiges avec différentes longueurs sur demande.
- Fmaxi = charge statique maxi.

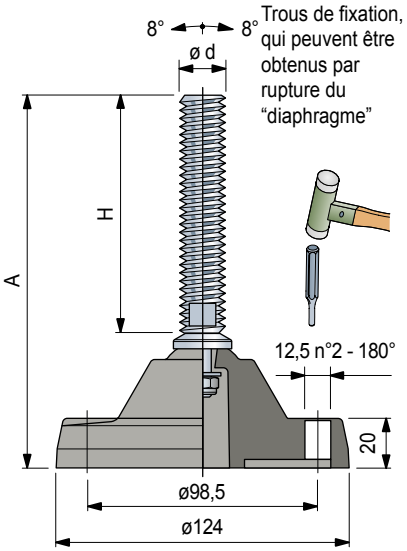

Accessoires

Anti-gliss

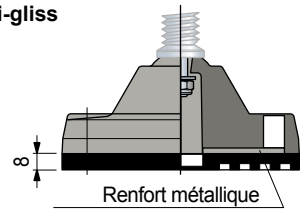

- Code avec renfort métallique: **R0000630082**.
- Code sans renfort métallique: **R0000630092**.
- Fixage: avec vis fournies dans l'emballage.
- Matériau: gomme NBR (noire), 80 Shore.
- Conditionnement: 8 pièces.

Réf. R0726 - Entretoise

- Code: **688772**.
- Matériau embase: acétal POM (noire).
- Poids: 1,15 Kg.
- Conditionnement: 8 pièces.

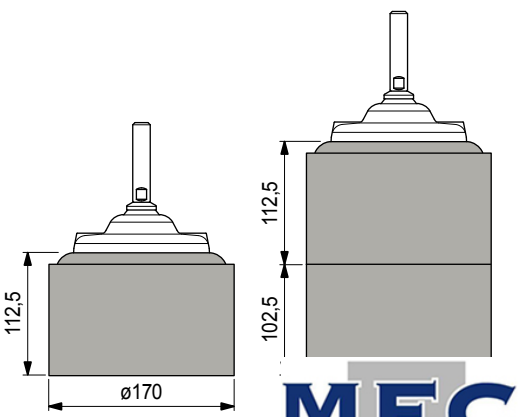

Ecrou + Rondelle

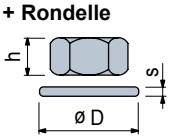

	Code Acier inox AISI 304	Code Acier zingué	h mm	mm	øD mm	s mm
M16	**R0000630212**	**R0000630142**	13	24	30	3
M20	**R0000630222**	**R0000630152**	16	30	37	3
M24	**R0000630232**	**R0000630162**	19	36	44	4
M30	**R0000630242**	**R0000630172**	24	46	56	4

Conditionnement: 8 pièces

MEC
Maintenance Etudes Conditionnement

Pieds Articules Antiderapants

en polypropylène renforcé

Réf. R0626

- Best Seller
- Standard
- Sur demande

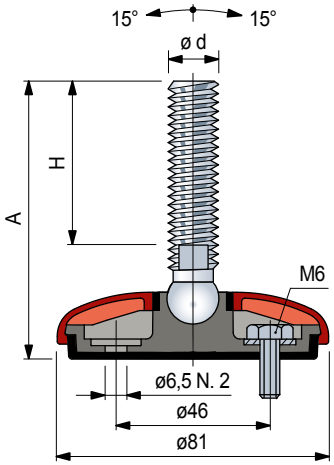

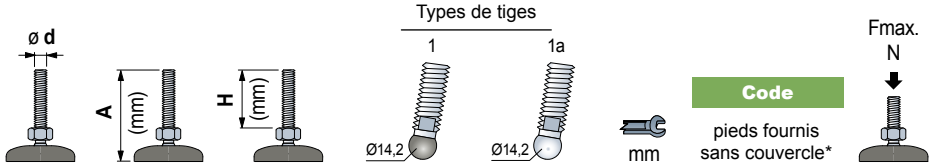

Tige en acier inox							
M10	100	70	1	-	8	627533	8000
M12	85	55	1	-	10	627543	
	145	115	1	-	10	627553	
M14	110	76	-	1a	13	641712	10000
M16	100	64	-	1a	13	641722	
	115	81	-	1a	13	641732	
	160	124	-	1a	13	641742	
	185	151	-	1a	13	641752	
M20	120	84	-	1a	16	641762	
	185	149	-	1a	16	641772	
M24	185	146	-	1a	19	641782	

Tige en acier zingué							
M10	60	30	1	-	8	602603	8000
M12	100	70	1	-	10	627593	
M14	90	56	-	1a	11	641792	10000
M16	95	61	-	1a	13	641812	
	130	96	-	1a	13	641822	
	150	116	-	1a	13	641832	
	185	151	-	1a	13	641842	
	235	201	-	1a	13	627613	
M20	135	100	-	1a	16	641862	
	185	150	-	1a	16	641872	
	250	214	-	1a	16	641882	
M24	120	81	-	1a	19	641892	
	185	146	-	1a	19	641902	

Code article pour commande = Réf. + Code

* = Les pieds sont fournis sans couvercle de protection. Commander le couvercle séparément, en choisissant la couleur désirée.
- Matériau embase: polypropylène renforcé avec anti-gliss intégré en gomme thermoplastique gris (dureté 70 Shore).
- Le cachetage de la structure interne garantit l'hygiène.
- Le pied est prédisposé pour un éventuel fixage au sol.
- Note: les tiges type 1 ont la sphère en polyamide renforcé.
- Conditionnement: 24 pièces.
- Tiges avec différentes longueurs sur demande.
- Fmaxi = charge statique maxi.

Couvercle de protection

Couleur	Code
Orange	R0626641942
Noir	R0626641952

- Matériau: polypropylène PP.
- Conditionnement: 24 pièces.

Accessoires

Ecrou + Rondelle

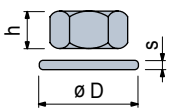

	Code					
	Acier inox AISI 304	Acier zingué	h mm	mm	øD mm	s mm
M10	R0000630182	R0000630112	8	17	21	2
M12	R0000630192	R0000630122	10	19	24	2,5
M14	R0000630202	R0000630132	11	22	28	2,5
M16	R0000630212	R0000630142	13	24	30	3
M20	R0000630222	R0000630152	16	30	37	3
M24	R0000630232	R0000630162	19	36	44	4

Conditionnement: 24 pièces (pour M10).
8 pièces (pour M12, M14, M16, M20, M24).

MEC
Maintenance Etudes Conditionnement

Pieds Articules Antiderapants

en polypropylène renforcé

Ø80

REXNORD

- **Best Seller**
- **Standard**
- **Sur demande**

Réf. R0626

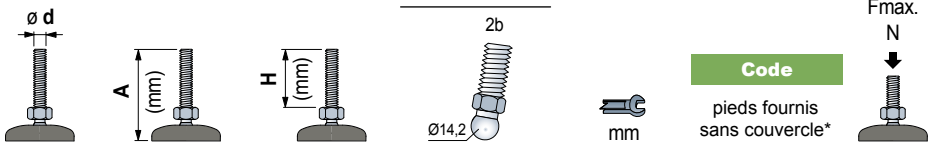

Tige en acier inox						
M10	95	67	2b	14	641392	10000
M12	85	55	2b	14	641402	
	145	115	2b	14	641412	
Tige en acier zingué						
M10	60	30	2b	14	641522	10000
	95	65	2b	14	641532	
	145	115	2b	14	641542	
M12	65	35	2b	14	641552	
	100	70	2b	14	641562	
	120	90	2b	14	641572	
M16	80	48	2b	16	641592	
	100	68	2b	16	641602	
	120	89	2b	16	641612	
	160	130	2b	16	643052	
	195	165	2b	16	641632	
	235	201	2b	16	641642	

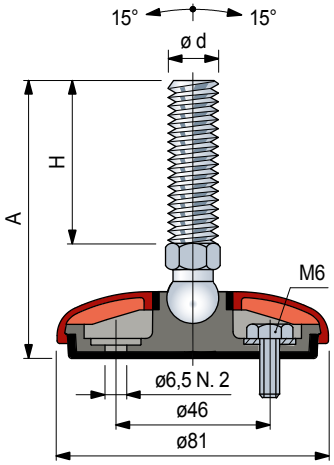

Code article pour commande = Réf. + Code

* = Les pieds sont fournis sans couvercle de protection. Commander le couvercle séparément, en choisissant la couleur désirée.

- Matériau embase: polypropylène renforcé avec anti-gliss intégré en gomme thermoplastique gris (dureté 70 Shore).
- Le cachetage de la structure interne garantit l'hygiène.
- Le pied est prédisposé pour un éventuel fixage au sol.
- Conditionnement: 24 pièces.
- Tiges avec différentes longueurs sur demande.
- Fmaxi = charge statique maxi.

Couvercle de protection

Couleur	Code
Orange	**R0626641942**
Noir	**R0626641952**

- Matériau: polypropylène PP.
- Conditionnement: 24 pièces.

Accessoires

Ecrou + Rondelle

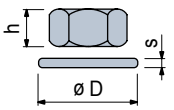

	Code		h		øD	s
	Acier inox AISI 304	Acier zingué	mm	mm	mm	mm
M10	**R0000630182**	**R0000630112**	8	17	21	2
M12	**R0000630192**	**R0000630122**	10	19	24	2,5
M14	**R0000630202**	**R0000630132**	11	22	28	2,5
M16	**R0000630212**	**R0000630142**	13	24	30	3
M20	**R0000630222**	**R0000630152**	16	30	37	3
M24	**R0000630232**	**R0000630162**	19	36	44	4

Conditionnement: 24 pièces (pour M10).
8 pièces (pour M12, M14, M16, M20, M24).

MEC Maintenance Etudes Conditionnement

Pieds Articules Antiderapants

en acier inox

Réf. R0627

Best Seller
Standard
Sur demande

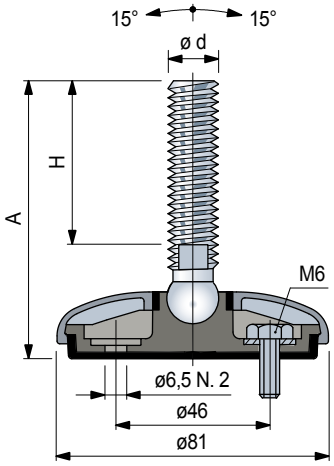

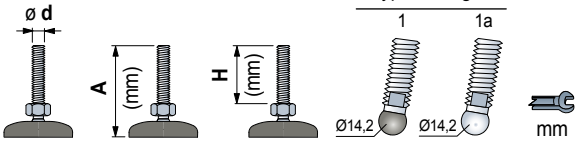

Tige en acier inox						Code		Fmax. N
						pieds fournis avec couvercle assemblé	pieds fournis avec couvercle désassemblé*	
M10	100	70	1	-	8	**627623**	**627653**	8000
M12	85	55	1	-	10	**627633**	**627663**	
	145	115	1	-	10	**627643**	**627673**	
M14	110	76	-	1a	13	**642102**	**647322**	10000
M16	100	64	-	1a	13	**642112**	**647332**	
	115	81	-	1a	13	**642122**	**647342**	
	160	124	-	1a	13	**642132**	**647352**	
	185	151	-	1a	13	**642142**	**647362**	
M20	120	84	-	1a	16	**642152**	**647372**	
	185	149	-	1a	16	**642162**	**647382**	
M24	185	149	-	1a	19	**642172**	**647392**	

Code article pour commande = Réf. + Code

* = Pieds à utiliser pour éventuels fixage au sol.
- Matériau du couvercle de protection: acier inox AISI 304.
- Matériau embase: polypropylène renforcé avec anti-gliss intégré en gomme thermoplastique gris (dureté 70 Shore).
- Le cachetage de la structure interne garantit l'hygiène.
- Note: les tiges type 1 ont la sphère en polyamide renforcé.
- Conditionnement: 24 pièces.
- Tiges avec différentes longueurs sur demande.
- Fmaxi = charge statique maxi.

Accessoires

Ecrou + Rondelle

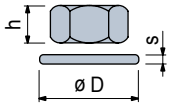

	Code Acier inox AISI 304	h mm	mm	øD mm	s mm
M10	**R0000630182**	8	17	21	2
M12	**R0000630192**	10	19	24	2,5
M14	**R0000630202**	11	22	28	2,5
M16	**R0000630212**	13	24	30	3
M20	**R0000630222**	16	30	37	3
M24	**R0000630232**	19	36	44	4

Conditionnement: 24 pièces (pour M10).
8 pièces (pour M12, M14, M16, M20, M24).

MEC
Maintenance Etudes Conditionnement

Pieds Articules Antiderapants

en acier inox

Ø80

REXNORD

- **Best Seller**
- **Standard**
- **Sur demande**

Réf. R0627

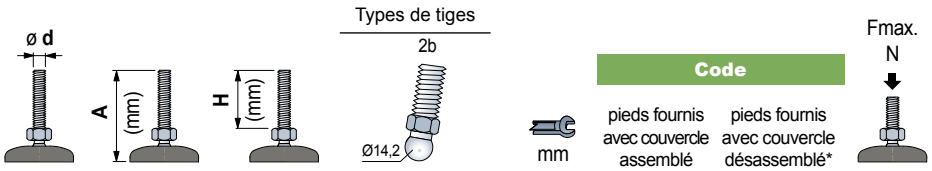

Tige en acier inox							
M10	95	67	2b	14	641972	647292	10000
M12	85	55	2b	14	641982	647302	
	145	115	2b	14	641992	647312	

Code article pour commande = Réf. + Code

* = Pieds à utiliser pour éventuels fixage au sol.
- Matériau du couvercle de protection: acier inox AISI 304.
- Matériau embase: polypropylène renforcé avec anti-gliss intégré en gomme thermoplastique gris (dureté 70 Shore).
- Le cachetage de la structure interne garantit l'hygiène.
- Note: les tiges type 1 ont la sphère en polyamide renforcé.
- Conditionnement: 24 pièces.
- Tiges avec différentes longueurs sur demande.
- Fmaxi = charge statique maxi.

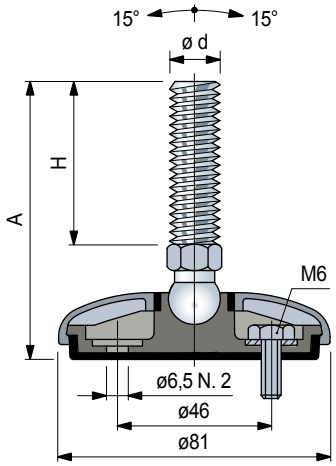

Accessoires

Ecrou + Rondelle

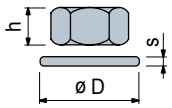

	Code Acier inox AISI 304	h mm	mm	øD mm	s mm
M10	**R0000630182**	8	17	21	2
M12	**R0000630192**	10	19	24	2,5
M14	**R0000630202**	11	22	28	2,5
M16	**R0000630212**	13	24	30	3
M20	**R0000630222**	16	30	37	3
M24	**R0000630232**	19	36	44	4

Conditionnement: 24 pièces (pour M10).
8 pièces (pour M12, M14, M16, M20, M24).

MEC Maintenance Etudes Conditionnement

Pieds Articules Antiderapants

en polypropylène renforcé

Réf. R0622

Best Seller
Standard
Sur demande

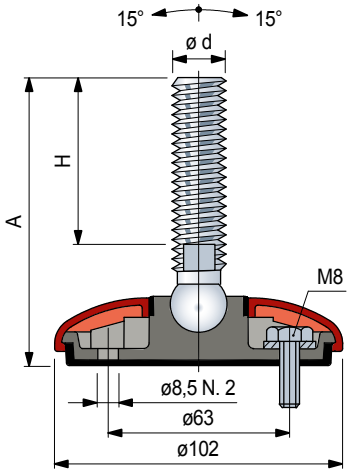

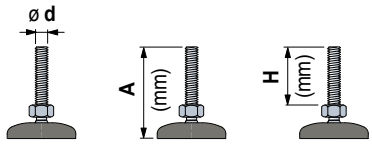

					Code pieds fournis sans couvercle*	Fmax. N
Tige en acier inox						
M14	115	76	1a	11	**643542**	19500
M16	105	64	1a	13	**643552**	
	120	81	1a	13	**643562**	
	150	100	1a	13	**640372N**	
	165	124	1a	13	**643572**	
	190	151	1a	13	**643582**	
	200	150	1a	13	**640392N**	
M20	125	84	1a	16	**643592**	
	190	149	1a	16	**643602**	
M24	120	74	1a	19	**640402N**	
	190	146	1a	19	**643612**	
	220	172	1a	19	**640412N**	
Tige en acier zingué						
M14	95	56	1a	11	**643622**	19500
M16	100	61	1a	13	**643632**	
	135	96	1a	13	**643642**	
	155	116	1a	13	**643652**	
	190	151	1a	13	**643662**	
M20	120	74	1a	16	**637382N**	
	140	100	1a	16	**643672**	
	155	106	1a	16	**637392N**	
	190	150	1a	16	**643682**	
	255	214	1a	16	**643692**	
M24	125	81	1a	19	**643702**	
	190	146	1a	19	**643712**	

Couvercle de protection

Couleur	Code
Orange	**R0622637082**
Noir	**R0622639412**

- Matériau: polypropylène PP.
- Conditionnement: 24 pièces.

Code article pour commande = Réf. + Code

* = Les pieds sont fournis sans couvercle de protection. Commander le couvercle séparément, en choisissant la couleur désirée.
- Matériau embase: polypropylène renforcé avec anti-gliss intégré en gomme thermoplastique gris (dureté 70 Shore).
- Le cachetage de la structure interne garantit l'hygiène.
- Le pied est prédisposé pour un éventuel fixage au sol.
- Conditionnement: 24 pièces.
- Tiges avec différentes longueurs sur demande.
- Fmaxi = charge statique maxi.

Accessoires

Ecrou + Rondelle

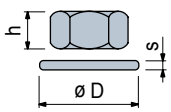

	Code Acier inox AISI 304	Code Acier zingué	h mm	mm	øD mm	s mm
M14	**R0000630202**	**R0000630132**	11	22	28	2,5
M16	**R0000630212**	**R0000630142**	13	24	30	3
M20	**R0000630222**	**R0000630152**	16	30	37	3
M24	**R0000630232**	**R0000630162**	19	36	44	4

Conditionnement: 8 pièces.

MEC
Maintenance Etudes Conditionnement

Pieds Articules Antiderapants

en polypropylène renforcé

Ø100

REXNORD

- **Best Seller**
- **Standard**
- **Sur demande**

Réf. R0622

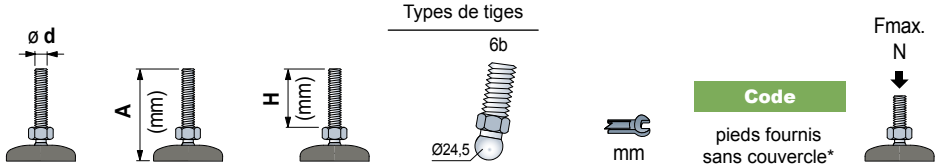

Tige en acier inox						
M16	115	74	6b	24	637262	19500
	150	109	6b	24	637272	
	185	144	6b	24	637282	
	200	159	6b	24	637292	
M20	120	76	6b	24	637442	
	185	141	6b	24	637452	
M20	120	79	6b	24	637322	
	220	179	6b	24	637332	
Tige en acier zingué						
M16	95	54	6b	24	637342	19500
	130	89	6b	24	637352	
	160	119	6b	24	637362	
	195	154	6b	24	637372	
M20	120	76	6b	24	637462	
	155	111	6b	24	637472	
	185	141	6b	24	637482	
	250	206	6b	24	637492	
M24	120	79	6b	24	637422	
	185	144	6b	24	637432	

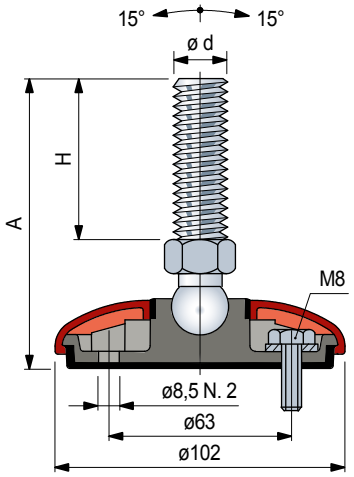

Code article pour commande = Réf. + Code

* = Les pieds sont fournis sans couvercle de protection. Commander le couvercle séparément, en choisissant la couleur désirée.
- Matériau embase: polypropylène renforcé avec anti-gliss intégré en gomme thermoplastique gris (dureté 70 Shore).
- Le cachetage de la structure interne garantit l'hygiène.
- Le pied est prédisposé pour un éventuel fixage au sol.
- Conditionnement: 24 pièces.
- Tiges avec différentes longueurs sur demande.
- Fmaxi = charge statique maxi.

Couvercle de protection

Couleur	Code
Orange	**R0622637082**
Noir	**R0622639412**

- Matériau: polypropylène PP.
- Conditionnement: 24 pièces.

Accessoires

Ecrou + Rondelle

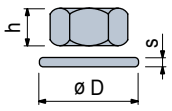

Code

	Acier inox AISI 304	Acier zingué	h mm	mm	øD mm	s mm
M14	**R0000630202**	**R0000630132**	11	22	28	2,5
M16	**R0000630212**	**R0000630142**	13	24	30	3
M20	**R0000630222**	**R0000630152**	16	30	37	3
M24	**R0000630232**	**R0000630162**	19	36	44	4

Conditionnement: 8 pièces.

MEC Maintenance Etudes Conditionnement

Pieds Articules Antiderapants

en acier inox

Réf. R0623

Best Seller
Standard
Sur demande

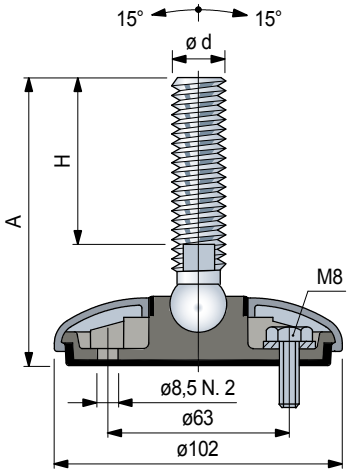

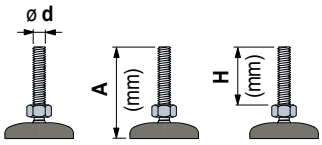

Types de tiges

Tige en acier inox					Code		
				mm	pieds fournis avec couvercle assemblé	pieds fournis avec couvercle désassemblé*	Fmax. N
M14	115	76	1a	11	**643722**	**647402**	19500
M16	105	64	1a	13	**643732**	**647412**	
	120	81	1a	13	**643742**	**647442**	
	150	100	1a	13	**640492N**	**647462N**	
	165	124	1a	13	**643752**	**647472**	
	190	151	1a	13	**643762**	**647502**	
	200	150	1a	13	**640512N**	**647522N**	
M20	125	84	1a	16	**643772**	**647552**	
	190	149	1a	16	**643782**	**647582**	
M24	120	74	1a	19	**640522N**	**647602N**	
	190	146	1a	19	**643792**	**647612**	
	220	172	1a	19	**640532N**	**647632N**	

Code article pour commande = Réf. + Code

* = Pieds à utiliser pour éventuels fixage au sol.
- Matériau du couvercle de protection: acier inox AISI 304.
- Matériau embase: polypropylène renforcé avec anti-gliss intégré en gomme thermoplastique gris (dureté 70 Shore).
- Le cachetage de la structure interne garantit l'hygiène.
- Note: les tiges type 1 ont la sphère en polyamide renforcé.
- Conditionnement: 24 pièces.
- Tiges avec différentes longueurs sur demande.
- Fmaxi = charge statique maxi.

Accessoires

Ecrou + Rondelle

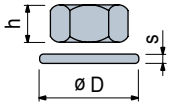

	Code Acier inox AISI 304	h mm	mm	øD mm	s mm
M14	**R0000630202**	11	22	28	2,5
M16	**R0000630212**	13	24	30	3
M20	**R0000630222**	16	30	37	3
M24	**R0000630232**	19	36	44	4

Conditionnement: 8 pièces.

MEC
Maintenance Etudes Conditionnement

Pieds Articules Antiderapants

en acier inox

Ø100

REXNORD

- **Best Seller**
- **Standard**
- **Sur demande**

Réf. R0623

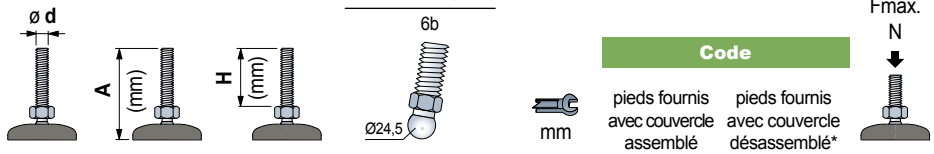

Tige en acier inox					Code		
					pieds fournis avec couvercle assemblé	pieds fournis avec couvercle désassemblé*	
M16	115	74	6b	24	637512	647422	19500
	150	109	6b	24	637522	647452	
	185	144	6b	24	637532	647482	
	200	159	6b	24	637542	647512	
M20	120	74	6b	24	637692	647532	
	185	139	6b	24	637702	647562	
M24	120	79	6b	24	637572	647592	
	220	179	6b	24	637582	647622	

Code article pour commande = Réf. + Code

* = Pieds à utiliser pour éventuels fixage au sol.
- Matériau du couvercle de protection: acier inox AISI 304.
- Matériau embase: polypropylène renforcé avec anti-gliss intégré en gomme thermoplastique gris (dureté 70 Shore).
- Le cachetage de la structure interne garantit l'hygiène.
- Note: les tiges type 1 ont la sphère en polyamide renforcé.
- Conditionnement: 24 pièces.
- Tiges avec différentes longueurs sur demande.
- Fmaxi = charge statique maxi.

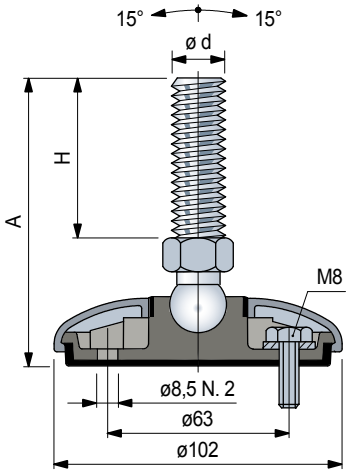

Accessoires

Ecrou + Rondelle

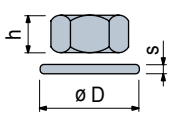

	Code Acier inox AISI 304	h mm	mm	øD mm	s mm
M14	**R0000630202**	11	22	28	2,5
M16	**R0000630212**	13	24	30	3
M20	**R0000630222**	16	30	37	3
M24	**R0000630232**	19	36	44	4

Conditionnement: 8 pièces.

MEC Maintenance Etudes Conditionnement

Pieds Articules Antiderapants

en polypropylène renforcé

Réf. R0628

Best Seller
Standard
Sur demande

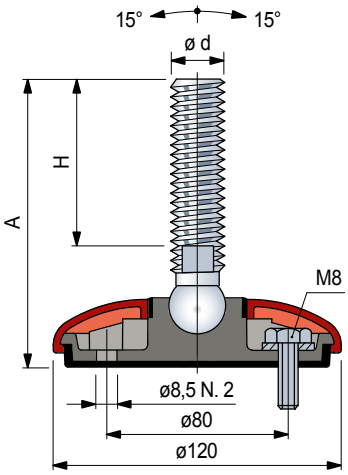

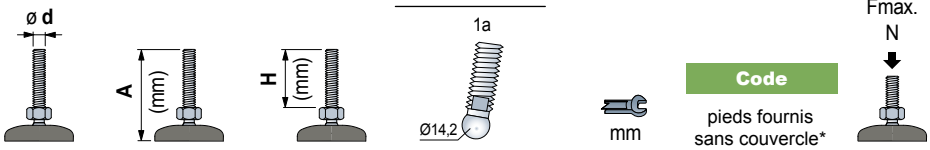

Code pieds fournis sans couvercle*	Fmax. N
Tige en acier inox	
643802	22000
643812	
643822	
642472N	
643832	
643842	
642512N	
643852	
643862	
642572N	
643872	
642592N	
Tige en acier zingué	
643882	22000
643892	
643902	
643912	
643922	
642692N	
643932	
642712N	
643942	
643952	
643962	
643972	

M14	120	76	1a	11	**643802**
M16	110	64	1a	13	**643812**
	125	81	1a	13	**643822**
	155	100	1a	13	**642472N**
	170	124	1a	13	**643832**
	195	151	1a	13	**643842**
	205	150	1a	13	**642512N**
M20	130	84	1a	16	**643852**
	195	149	1a	16	**643862**
M24	125	74	1a	19	**642572N**
	195	146	1a	19	**643872**
	225	172	1a	19	**642592N**

Tige en acier zingué

M14	100	56	1a	11	**643882**
M16	105	61	1a	13	**643892**
	140	96	1a	13	**643902**
	160	116	1a	13	**643912**
	195	151	1a	13	**643922**
M20	125	74	1a	16	**642692N**
	145	100	1a	16	**643932**
	160	106	1a	16	**642712N**
	195	150	1a	16	**643942**
	260	214	1a	16	**643952**
M24	130	81	1a	19	**643962**
	195	146	1a	19	**643972**

Couvercle de protection

Couleur	Code
Orange	**R0628643092**
Noir	**R0628643102**

- Matériau: polypropylène PP.
- Conditionnement: 24 pièces.

Code article pour commande = Réf. + Code

* = Les pieds sont fournis sans couvercle de protection. Commander le couvercle séparément, en choisissant la couleur désirée.
- Matériau embase: polypropylène renforcé avec anti-gliss intégré en gomme thermoplastique gris (dureté 70 Shore).
- Le cachetage de la structure interne garantit l'hygiène.
- Le pied est prédisposé pour un éventuel fixage au sol.
- Conditionnement: 24 pièces.
- Tiges avec différentes longueurs sur demande.
- Fmaxi = charge statique maxi.

Accessoires

Ecrou + Rondelle

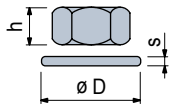

	Code Acier inox AISI 304	Code Acier zingué	h mm	mm	øD mm	s mm
M14	**R0000630202**	**R0000630132**	11	22	28	2,5
M16	**R0000630212**	**R0000630142**	13	24	30	3
M20	**R0000630222**	**R0000630152**	16	30	37	3
M24	**R0000630232**	**R0000630162**	19	36	44	4

Conditionnement: 8 pièces.

MEC
Maintenance Etudes Conditionnement

Pieds Articules Antiderapants

en polypropylène renforcé

Ø120

REXNORD

- **Best Seller**
- **Standard**
- **Sur demande**

Réf. R0628

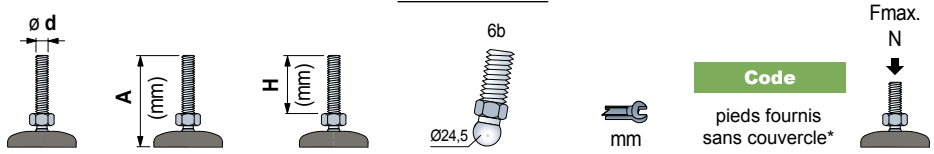

Tige en acier inox						
M16	120	74	6b	24	642442	22000
	155	109	6b	24	642462	
	190	144	6b	24	642482	
	205	159	6b	24	642502	
M20	125	76	6b	24	642522	
	190	141	6b	24	642542	
M20	125	79	6b	24	642562	
	225	179	6b	24	642582	
Tige en acier zingué						
M16	100	54	6b	24	642602	22000
	135	89	6b	24	642622	
	165	119	6b	24	642642	
	200	154	6b	24	642662	
M20	125	76	6b	24	642682	
	160	111	6b	24	642702	
	190	141	6b	24	642722	
	255	206	6b	24	642742	
M24	125	79	6b	24	642762	
	190	144	6b	24	642782	

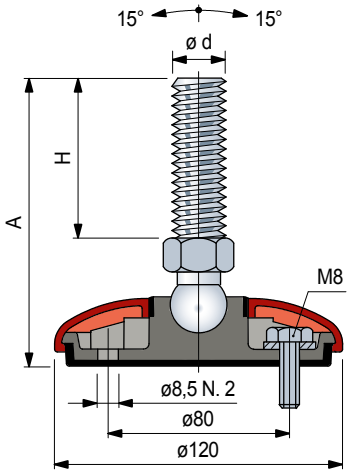

Code article pour commande = Réf. + Code

* = Les pieds sont fournis sans couvercle de protection. Commander le couvercle séparément, en choisissant la couleur désirée.
- Matériau embase: polypropylène renforcé avec anti-gliss intégré en gomme thermoplastique gris (dureté 70 Shore).
- Le cachetage de la structure interne garantit l'hygiène.
- Le pied est prédisposé pour un éventuel fixage au sol.
- Conditionnement: 24 pièces.
- Tiges avec différentes longueurs sur demande.
- Fmaxi = charge statique maxi.

Couvercle de protection

Couleur	Code
Orange	**R0628643092**
Noir	**R0628643102**

- Matériau: polypropylène PP.
- Conditionnement: 24 pièces.

Accessoires

Ecrou + Rondelle

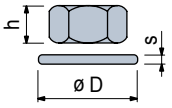

	Code Acier inox AISI 304	Code Acier zingué	h mm	mm	øD mm	s mm
M14	**R0000630202**	**R0000630132**	11	22	28	2,5
M16	**R0000630212**	**R0000630142**	13	24	30	3
M20	**R0000630222**	**R0000630152**	16	30	37	3
M24	**R0000630232**	**R0000630162**	19	36	44	4

Conditionnement: 8 pièces.

MEC Maintenance Etudes Conditionnement

Pieds Articules Antiderapants

en acier inox

Réf. R0629

Best Seller
Standard
Sur demande

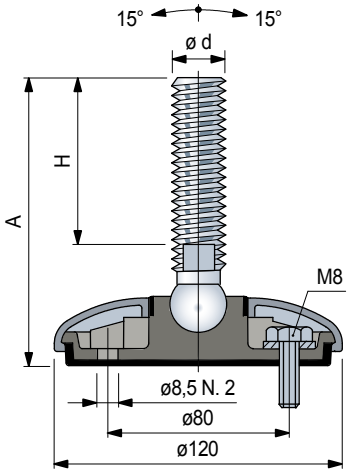

Types de tiges

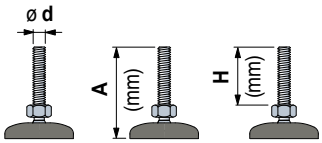

Tige en acier inox					Code		Fmax. N
				mm	pieds fournis avec couvercle assemblé	pieds fournis avec couvercle désassemblé*	
M14	120	76	1a	11	**643982**	**647642**	22000
M16	110	64	1a	13	**643992**	**647652**	
	125	81	1a	13	**644002**	**647682**	
	155	100	1a	13	**642312N**	**647702N**	
	170	124	1a	13	**644012**	**647712**	
	195	151	1a	13	**644022**	**647742**	
	205	150	1a	13	**642352N**	**647762N**	
M20	130	84	1a	16	**644032**	**647792**	
	195	149	1a	16	**644042**	**647822**	
M24	125	74	1a	19	**642412N**	**647842N**	
	195	146	1a	19	**644052**	**647852**	
	225	172	1a	19	**642432N**	**647872N**	

Code article pour commande = Réf. + Code

* = Pieds à utiliser pour éventuels fixage au sol.
- Matériau embase: polypropylène renforcé avec anti-gliss intégré en gomme thermoplastique gris (dureté 70 Shore).
- Le cachetage de la structure interne garantit l'hygiène.
- Le pied est prédisposé pour un éventuel fixage au sol.
- Conditionnement: 24 pièces.
- Tiges avec différentes longueurs sur demande.
- Fmaxi = charge statique maxi.

Accessoires

Ecrou + Rondelle

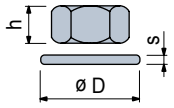

	Code Acier inox AISI 304	h mm	mm	øD mm	s mm
M14	**R0000630202**	11	22	28	2,5
M16	**R0000630212**	13	24	30	3
M20	**R0000630222**	16	30	37	3
M24	**R0000630232**	19	36	44	4

Conditionnement: 8 pièces.

MEC
Maintenance Etudes Conditionnement

Pieds Articules Antiderapants

en acier inox

Ø120

REXNORD

Best Seller

Standard

Sur demande

Réf. R0629

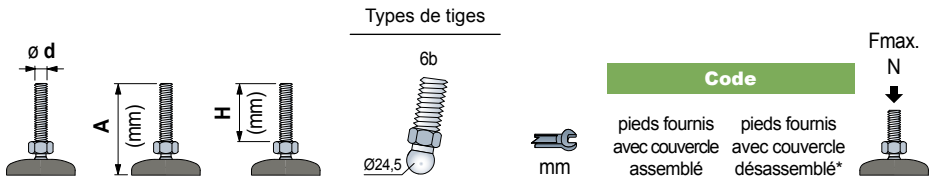

Tige en acier inox							
M16	120	74	6b	24	642282	647662	22000
	155	109	6b	24	642302	647692	
	190	144	6b	24	642322	647722	
	205	159	6b	24	642342	647752	
M20	125	76	6b	24	642362	647772	
	190	141	6b	24	642382	647802	
M24	125	79	6b	24	642402	647832	
	225	179	6b	24	642422	647862	

Code article pour commande = Réf. + Code

* = Pieds à utiliser pour éventuels fixage au sol.

- Matériau embase: polypropylène renforcé avec anti-gliss intégré en gomme thermoplastique gris (dureté 70 Shore).
- Le cachetage de la structure interne garantit l'hygiène.
- Le pied est prédisposé pour un éventuel fixage au sol.
- Conditionnement: 24 pièces.
- Tiges avec différentes longueurs sur demande.
- Fmaxi = charge statique maxi.

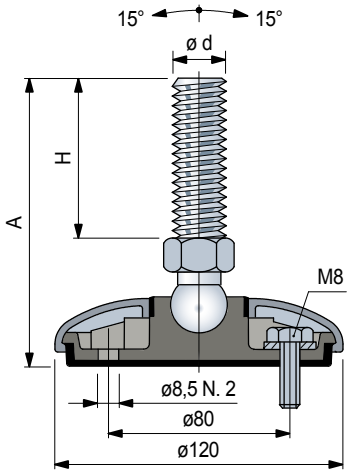

Accessoires

Ecrou + Rondelle

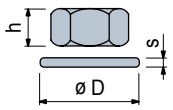

	Code Acier inox AISI 304	h mm	mm	øD mm	s mm
M14	**R0000630202**	11	22	28	2,5
M16	**R0000630212**	13	24	30	3
M20	**R0000630222**	16	30	37	3
M24	**R0000630232**	19	36	44	4

Conditionnement: 8 pièces.

MEC Maintenance Etudes Conditionnement

Pieds articules

en acier inox et zingué

Réf. R0349 4 trous

Réf. R0441 2 trous

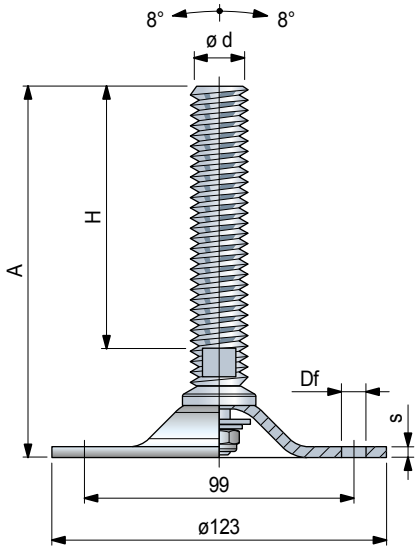

Best Seller

Standard

Sur demande

Réf. R0349 4 trous

	ø d	A (mm)	H (mm)	ø Df mm	s mm	Types de tiges 27	mm	Code	F max. (N)
Pieds en acier inox									
M16	180	140	9	3	27	13	**682721N1**		
M20	180	140	9	3	27	17	**68165N1**		
M24	220	175	9	3	27	19	**63747N1**		6000
M30	165	125	9	3	27	24	**63757N1**		
	225	180	9	3	27	24	**682741N1**		
Pieds en acier zingué									
M20	145	110	9	4	27	17	**682681N1**		
	175	140	9	4	27	17	**65634N1**		
	245	210	9	4	27	17	**64045N1**		
M24	120	75	9	4	27	19	**682691N1**		
	150	105	9	4	27	19	**604432N1**		10000
	220	175	9	4	27	19	**65054N1**		
	270	225	9	4	27	19	**688131N1**		
M30	165	125	9	4	27	24	**65644N1**		
	220	180	9	4	27	24	**682711N1**		
	300	260	9	4	27	24	**688141N1**		

Réf. R0441 2 trous

	ø d	A (mm)	H (mm)	ø Df mm	s mm	Types de tiges 27	mm	Code	F max. (N)
Pieds en acier zingué									
M24	150	105	15,5	4	27	19	**600531N1**		10000

Code article pour commande = Réf. + Code

- Conditionnement: 8 pièces.
- Tiges avec différentes longueurs sur demande.
- Fmaxi = charge statique maxi.

Accessoires

Ecrou + Rondelle

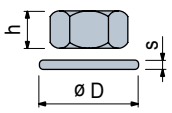

	Code Acier inox AISI 304	Code Acier zingué	h mm	mm	øD mm	s mm
M16	**R0000630212**	**R0000630142**	13	24	30	3
M20	**R0000630222**	**R0000630152**	16	30	37	3
M24	**R0000630232**	**R0000630162**	19	36	44	4
M30	**R0000630242**	**R0000630172**	24	46	56	4

Conditionnement: 8 pièces.

MEC
Maintenance Etudes Conditionnement

Pieds articules

en acier peint

Ø160

REXNORD

- **Best Seller**
- **Standard**
- **Sur demande**

Réf. R0408

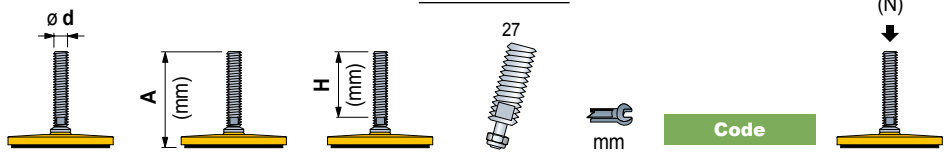

Tige en acier inox						
M16	180	140	27	13	**678831N1**	50000
M20	180	140	27	17	**678841N1**	
M24	220	175	27	19	**678851N1**	
M30	165	125	27	24	**678861N1**	
	225	180	27	24	**678881N1**	
Tige en acier zingué						
M20	145	110	27	17	**678761N1**	50000
	175	140	27	17	**678771N1**	
	245	210	27	17	**678781N1**	
M24	120	75	27	19	**678791N1**	
	150	105	27	19	**61396N1**	
	220	175	27	19	**678801N1**	
	270	225	27	19	**688221N1**	
M30	165	125	27	24	**678811N1**	
	220	180	27	24	**678821N1**	
	295	260	27	24	**688231N1**	

NEW

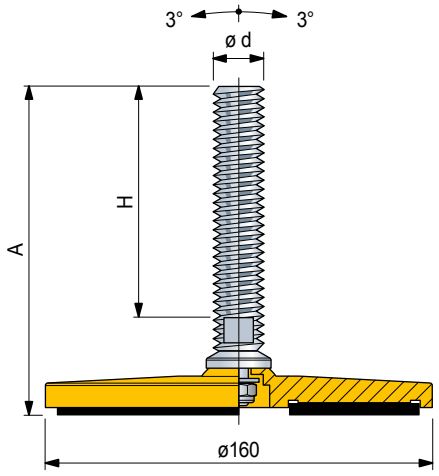

Code article pour commande = Réf. + Code

- Matériau: embase en acier peint jaune. Anti-gliss en gomme NBR noire (dureté 70 Shore).
- Conditionnement: 4 pièces.
- Tiges avec différentes longueurs sur demande.
- Fmaxi = charge statique maxi.

Accessoires

Ecrou + Rondelle

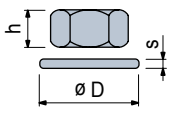

	Code Acier inox AISI 304	Code Acier zingué	h mm	mm	øD mm	s mm
M16	**R0000630212**	**R0000630142**	13	24	30	3
M20	**R0000630222**	**R0000630152**	16	30	37	3
M24	**R0000630232**	**R0000630162**	19	36	44	4
M30	**R0000630242**	**R0000630172**	24	46	56	4

Conditionnement: 8 pièces.

MEC Maintenance Etudes Conditionnement

Pieds articules

en acier inox

Best Seller
Standard
Sur demande

Réf. R0747
Réf. R0748
Réf. R0747

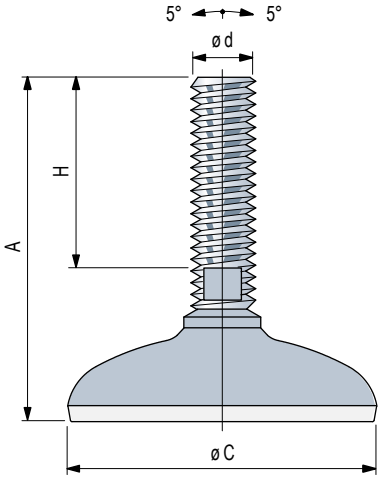

Réf. R0747

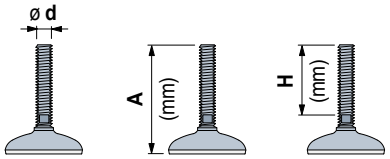

Pieds en acier inox						
ø 80		ØC mm	A (mm)	H (mm)	mm	Code
	M16	100	55	13	602003	25000
		182	136	13	602013	
	M20	187	139	16	602023	
	M24	217	167	19	602033	
	M30	165	115	27	620793	
		215	165	27	620803	

F max. (N)

Réf. R0748

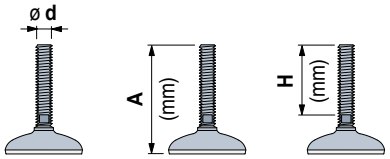

Pieds en acier inox						
ø 100		ØC mm	A (mm)	H (mm)	mm	Code
	M16	103	55	13	602043	25000
		185	136	13	602053	
	M20	190	139	16	602063	
	M24	220	167	19	602073	
	M30	168	115	27	620813	
		218	165	27	620823	

F max. (N)

Réf. R0749

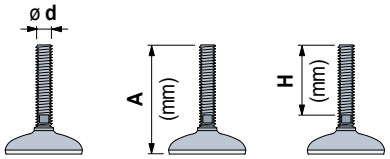

Pieds en acier inox						
ø 120		ØC mm	A (mm)	H (mm)	mm	Code
	M16	190	136	13	602093	25000
	M20	195	139	16	602103	
	M24	225	167	19	602113	
	M30	173	115	27	620833	
		223	165	27	620843	
		250	200	27	616433	50000
	M36	265	216	32	628033	

F max. (N)

Code article pour commande = Réf. + Code

- Matériau:
  Insert fileté en acier inox austénitique.
  Embase en acier inox austénitique.
  Anti-gliss en caoutchouc nytrile vulcanise (gris clair), 75 Shore;
  Part R0749616433 - R0749628033 anti-gliss en caoutchouc nytrile vulcanise (noir), 95 Shore.
- Conditionnement: 8 pièces.
- Tiges avec différentes longueurs sur demande.
- Fmaxi = charge statique maxi.

Accessoires

Ecrou + Rondelle

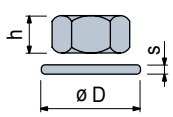

Code	Acier inox AISI 304	h mm	mm	øD mm	s mm
M16	R0000630212	13	24	30	3
M20	R0000630222	16	30	37	3
M24	R0000630232	19	36	44	4
M30	R0000630242	24	46	56	4

Conditionnement: 8 pièces.

MEC
Maintenance Etudes Conditionnement

Pieds articules

en acier inox

Best Seller
Standard
Sur demande

Réf. R0747F

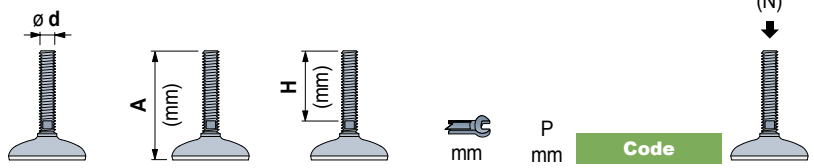

Pieds en acier inox							
		Ø C mm	A (mm)	H (mm)	mm	P mm	Code
ø 80	M16	100	55	13	55		616053
		182	136	13	55		616063
	M20	187	139	16	55		616073
	M24	217	167	19	55		616083
	M30	165	115	27	55		620853
		215	165	27	55		620863

25000

Réf. R0748F

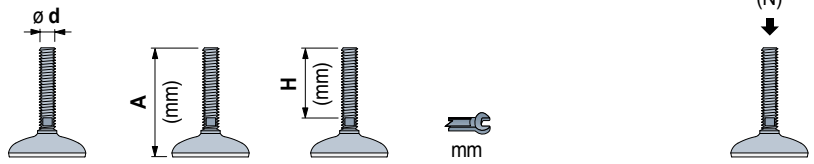

Pieds en acier inox							
		Ø C mm	A (mm)	H (mm)	mm	P mm	Code
ø 100	M16	103	55	13	67		616093
		185	136	13	67		616103
	M20	190	139	16	67		616113
	M24	220	167	19	67		616123
	M30	168	115	27	67		620873
		218	165	27	67		620883

25000

Code article pour commande = Réf. + Code

- Matériau:
  Insert fileté en acier inox austénitique.
  Embase en acier inox austénitique.
  Anti-gliss en caoutchouc nytrile vulcanise (gris clair), 75 Shore.
- Conditionnement: 8 pièces.
- Tiges avec différentes longueurs sur demande.
- Fmaxi = charge statique maxi.

Réf. R0747F
Réf. R0748F

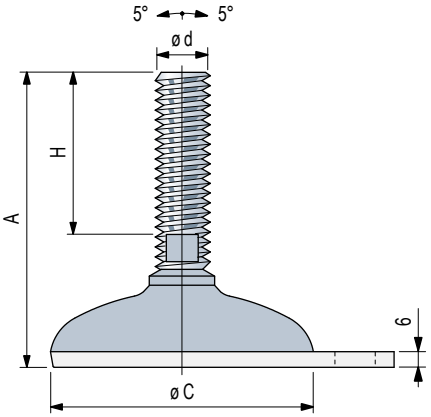

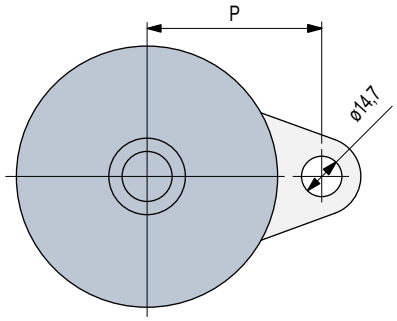

Accessoires

Ecrou + Rondelle

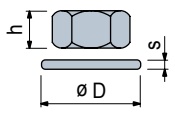

Code					
	Acier inox AISI 304	h mm	mm	øD mm	s mm
M16	**R0000630212**	13	24	30	3
M20	**R0000630222**	16	30	37	3
M24	**R0000630232**	19	36	44	4
M30	**R0000630242**	24	46	56	4

Conditionnement: 8 pièces.

Pieds articules hygienizables

en acier inox

Best Seller
Standard
Sur demande

Réf. R0750
Réf. R0751
Réf. R0752

Tube de structure
Ø 48,3 (1"1/2) ép 1,5

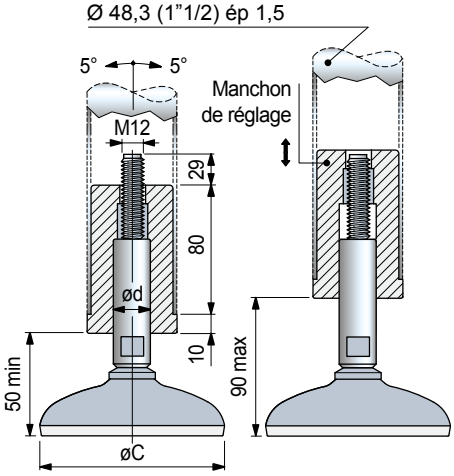

Réf. R0750

Ø C mm	ø d (mm)	mm	Code	F max. (N)
Pieds en acier inox				
ø 80	**16**	13	602123	12000
	20	16	**602133**	

Réf. R0751

Ø C mm	ø d (mm)	mm	Code	F max. (N)
Pieds en acier inox				
ø 100	**16**	13	602143	12000
	20	16	**602153**	

Réf. R0752

Ø C mm	ø d (mm)	mm	Code	F max. (N)
Pieds en acier inox				
ø 120	**16**	13	602163	12000
	20	16	**602173**	

Code article pour commande = Réf. + Code

- Matériau:
  Tige en acier inox austénitique.
  Embase en acier inox austénitique.
  Anti-gliss en caoutchouc nytrile vulcanise (gris clair), 75 Shore.
  Manchon de réglage en Polyamide renforcé PA FV (blanc).
  Insert fileté en laiton nickelé.
- Conditionnement: 8 pièces.
- Tiges avec différentes longueurs sur demande.
- Fmaxi = charge statique maxi.

Montage

Peut être utilisé avec éléments de tube d 48,3 mm (1"1/2), ép 1,5mm.

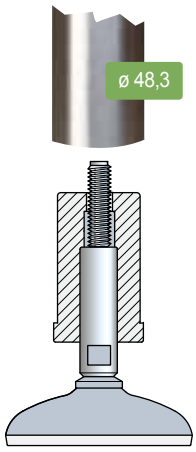

MEC
Maintenance Etudes Conditionnement

Pieds articules hygienizables

en acier inox

REXNORD

- **Best Seller**
- **Standard**
- **Sur demande**

Réf. R0750F

Ø C mm	ø d (mm)	mm	P mm	Code	F max. (N)
Pieds en acier inox					
ø 80	**16**	13	55	**616133**	12000
	20	16	55	**616143**	

Réf. R0751F

Ø C mm	ø d (mm)	mm	P mm	Code	F max. (N)
Pieds en acier inox					
ø 100	**16**	13	67	**616153**	12000
	20	16	67	**616163**	

Code article pour commande = Réf. + Code

- Matériau:
  Tige en acier inox austénitique.
  Embase en acier inox austénitique.
  Anti-gliss en caoutchouc nytrile vulcanise (gris clair), 75 Shore.
  Manchon de réglage en Polyamide renforcé PA FV (blanc).
  Insert fileté en laiton nickelé.
- Conditionnement: 8 pièces.
- Tiges avec différentes longueurs sur demande.
- Fmaxi = charge statique maxi.

Réf. R0750F
Réf. R0751F

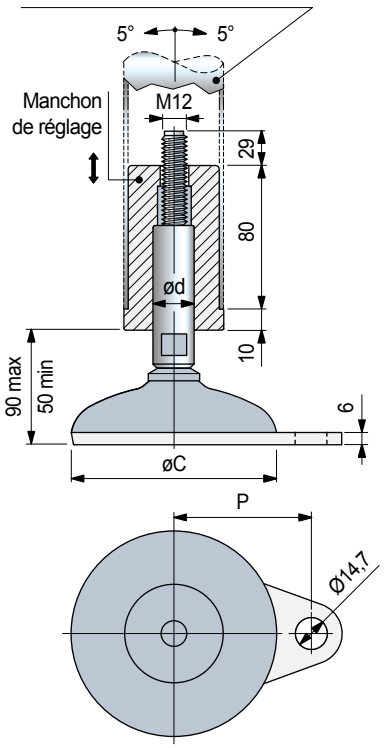

Montage

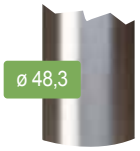

Peut être utilisé avec éléments de tube d 48,3 mm (1"1/2), ép 1,5mm.

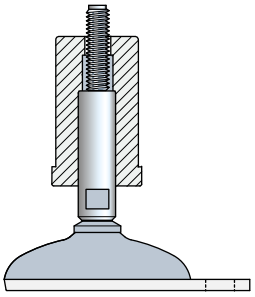

MEC
Maintenance Etudes Conditionnement

Pieds articules

en acier inox

Best Seller
Standard
Sur demande

Réf. R0750S
Réf. R0751S
Réf. R0752S

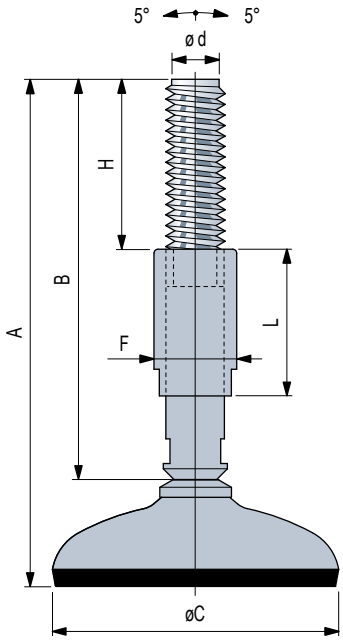

Réf. R0750S

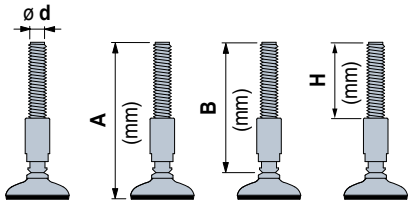

F max. (N)

Pieds en acier inox									
		ØC mm	A (mm)	B (mm)	H (mm)	ØF mm	L mm	mm	Code
ø 80	M16	200	165	100	23	55	13	613603	25000
		250	215	120	23	85	13	613613	
	M20	200	165	100	27	55	16	613623	
		250	215	120	27	85	16	613633	

Réf. R0751S

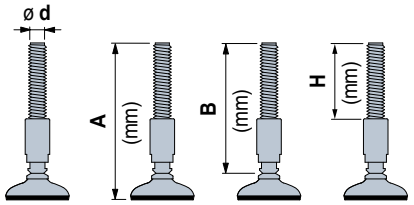

F max. (N)

Pieds en acier inox									
		ØC mm	A (mm)	B (mm)	H (mm)	ØF mm	L mm	mm	Code
ø 100	M16	200	165	100	23	55	13	613663	50000
		250	215	120	23	85	13	613673	
	M20	200	165	100	27	55	16	613683	
		250	215	120	27	85	16	613693	

Réf. R0752S

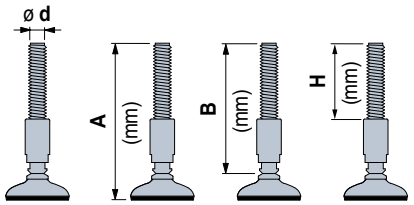

F max. (N)

Pieds en acier inox									
		ØC mm	A (mm)	B (mm)	H (mm)	ØF mm	L mm	mm	Code
ø 120	M16	200	165	100	23	55	13	613723	50000
		250	215	120	23	85	13	613733	
	M20	200	165	100	27	55	16	613743	
		250	215	120	27	85	16	613753	

Code article pour commande = Réf. + Code

- Matériau:
  Tige et insert fileté en acier inox austénitique.
  Embase en acier inox austénitique.
  Anti-gliss en caoutchouc nytrile vulcanise (noir), 95 Shore.
- Conditionnement: 8 pièces.
- Fmaxi = charge statique maxi.

MEC
Maintenance Etudes Conditionnement

Pieds articules

en acier inox

Best Seller
Standard
Sur demande

Réf. R0750SF
Réf. R0751SF

RéSF. R0750SF

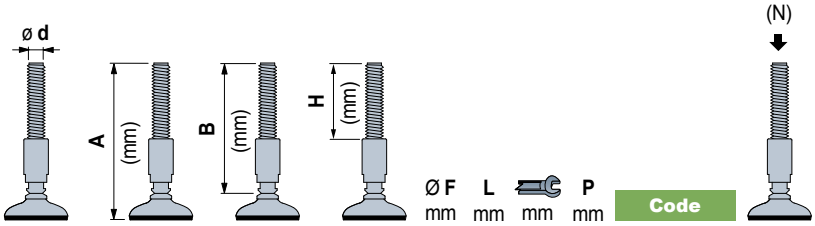

Ø C mm		A (mm)	B (mm)	H (mm)	Ø F mm	L mm	mm	P mm	Code	
Pieds en acier inox										
ø 80	**M16**	200	165	100	23	55	13	55	616173	25000
		250	215	120	23	85	13	55	616183	
	M20	200	165	100	27	55	16	55	616193	
		250	215	120	27	85	16	55	616203	

RéSF. R0751SF

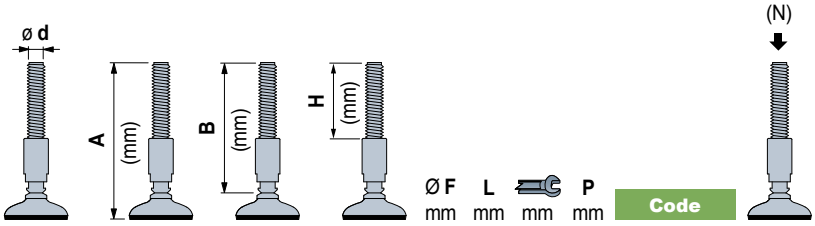

Ø C mm		A (mm)	B (mm)	H (mm)	Ø F mm	L mm	mm	P mm	Code	
Pieds en acier inox										
ø 100	**M16**	200	165	100	23	55	13	67	616233	25000
		250	215	120	23	85	13	67	616243	
	M20	200	165	100	27	55	16	67	616253	
		250	215	120	27	85	16	67	616263	

Code article pour commande = Réf. + Code

- Matériau:
  Tige et insert fileté en acier inox austénitique.
  Embase en acier inox austénitique.
  Anti-gliss en caoutchouc nytrile vulcanise (noir), 95 Shore.
- Conditionnement: 8 pièces.
- Fmaxi = charge statique maxi.

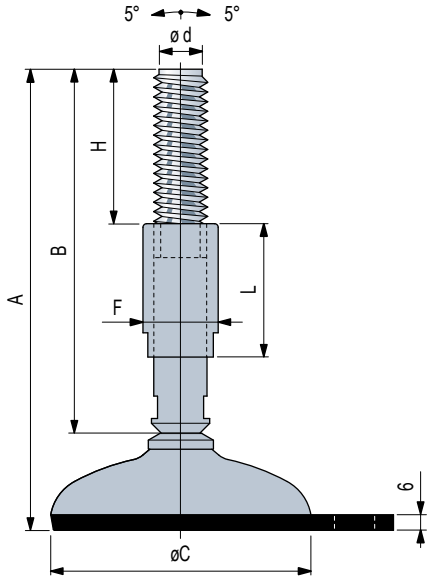

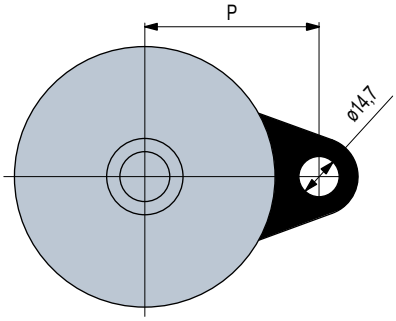

Pieds fixes

en polyamide renforcé

Réf. R0600

Best Seller
Standard
Sur demande

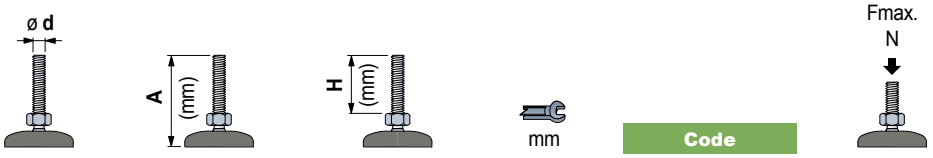

Pieds en acier zingué					
M10	50	30	19	**68582**	2000

Code article pour commande = Réf. + Code
- Matériau embase: polyamide renforcé PA FV (noire).
- Conditionnement: 48 pièces.
- Fmaxi = charge statique maxi.

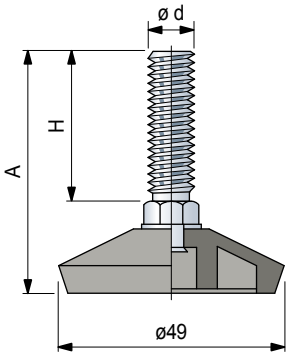

Accessoires

Ecrou + Rondelle

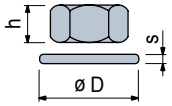

Code	Acier zingué	h mm	mm	øD mm	s mm
M10	**R0000630112**	8	17	21	2

Conditionnement: 24 pièces.

MEC
Maintenance Etudes Conditionnement

Pieds fixes

en polyamide renforcé

Ø110

REXNORD

- **Best Seller**
- **Standard**
- **Sur demande**

Réf. R0031

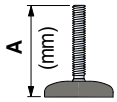

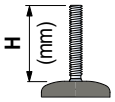

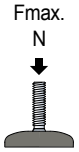

Pieds en acier zingué			Code	
M16	101	86	**51500**	6000

Code article pour commande = Réf. + Code
- Matériau embase: gomme PVC noire (50 Shore).
- Conditionnement: 20 pièces.
- Fmaxi = charge statique maxi.

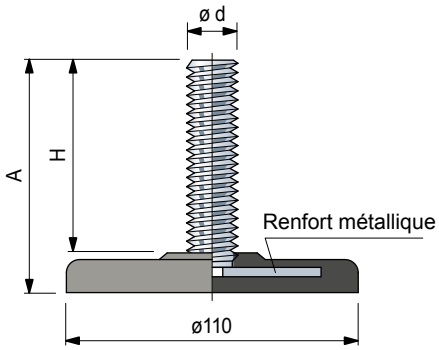

Accessoires

Ecrou + Rondelle

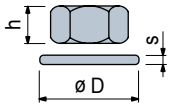

Code	Acier zingué	h mm	mm	øD mm	s mm
M16	**R0000630142**	13	24	30	3

Conditionnement: 8 pièces.

MEC
Maintenance Etudes Conditionnement

Pieds fixes

en acier peint

Réf. R0403

Best Seller
Standard
Sur demande

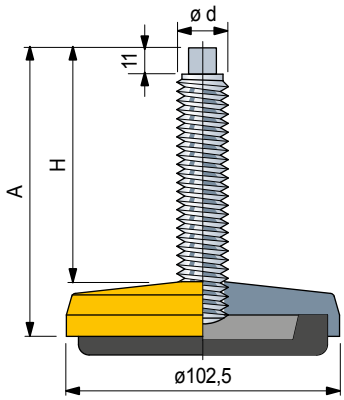

ø d	A (mm)	H (mm)	mm	Code	Fmax. N
Pieds en acier zingué					
M16	154	128	10	**66604**	50000

Code article pour commande = Réf. + Code
- Matériau: embase en acier peint jaune. Anti-gliss en gomme NBR noire (dureté 70 Shore).
- Conditionnement: 8 pièces.
- Tiges avec différentes longueurs sur demande.
- Fmaxi = charge statique maxi.

Accessoires

Ecrou + Rondelle

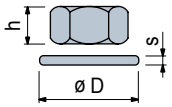

	Code Acier zingué	h mm	mm	øD mm	s mm
M16	**R0000630142**	13	24	30	3

Conditionnement: 8 pièces.

Réf. R0528

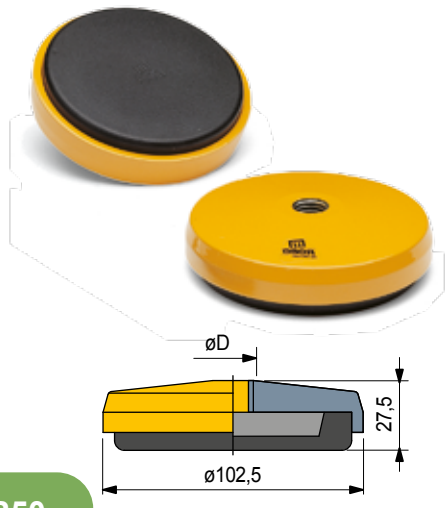

ø D	Code	Fmax. N
M16	**644351**	50000

Code article pour commande = Réf. + Code
- Matériau: embase en acier peint jaune. Anti-gliss en gomme NBR noire (dureté 70 Shore).
- Conditionnement: 8 pièces.
- Fmaxi = charge statique maxi.

MEC
Maintenance Etudes Conditionnement

Pieds fixes

en acier peint

Ø100

REXNORD

- **Best Seller**
- **Standard**
- **Sur demande**

Réf. R0406

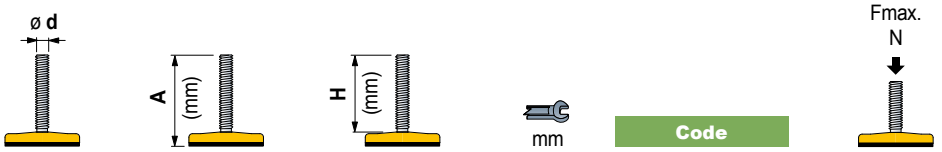

Pieds en acier zingué					
M16	157	127	10	**66614**	50000

Code article pour commande = Réf. + Code
- Matériau: embase en acier peint jaune. Anti-gliss en gomme NBR noire (dureté 80 Shore).
- Conditionnement: 8 pièces.
- Tiges avec différentes longueurs sur demande.
- Fmaxi = charge statique maxi.

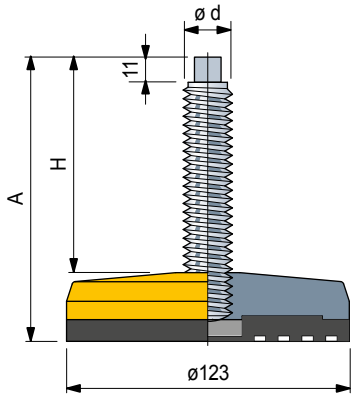

Accessoires

Ecrou + Rondelle

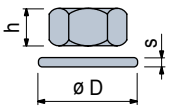

	Code Acier zingué	h mm	mm	øD mm	s mm
M16	**R0000630142**	13	24	30	3

Conditionnement: 8 pièces.

Réf. R0529

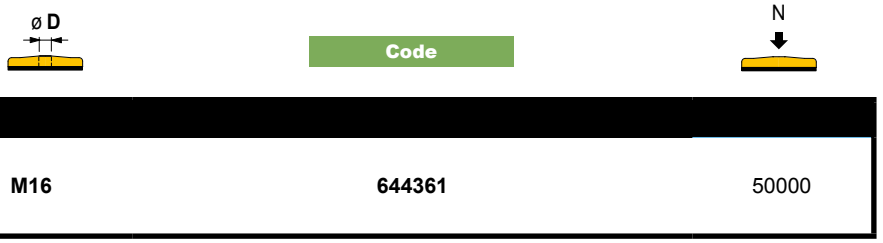

M16	**644361**	50000

Code article pour commande = Réf. + Code
- Matériau: embase en acier peint jaune. Anti-gliss en gomme NBR noire (dureté 80 Shore).
- Conditionnement: 8 pièces.
- Fmaxi = charge statique maxi.

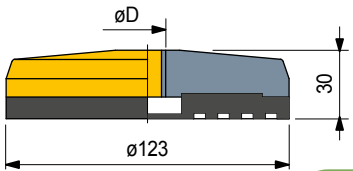

MEC Maintenance Etudes Conditionnement

Pieds fixes conçus pour une hygiene maximale

en acier inox

Best Seller
Standard
Sur demande

Réf. R0383
Réf. R0384
Réf. R0399
Réf. R0385

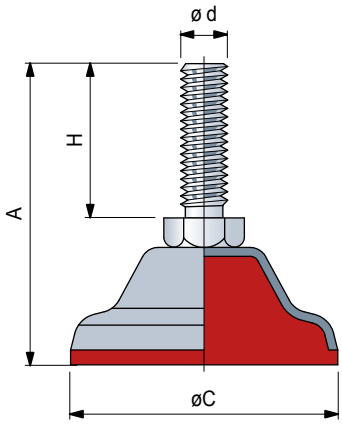

Réf. R0383

Ø C mm	ø d	A (mm)	H (mm)	mm	Code	Fmax. N
Pieds en acier inox						
ø 40	**M8**	57	30	13	**65426**	7000

Réf. R0384

Ø C mm	ø d	A (mm)	H (mm)	mm	Code	Fmax. N
Pieds en acier inox						
ø 65	**M12**	90	50	19	**65436**	12000

Réf. R0399

Ø C mm	ø d	A (mm)	H (mm)	mm	Code	Fmax. N
Pieds en acier inox						
ø 90	**M16**	100	60	24	**61627**	11000

Réf. R0385

Ø C mm	ø d	A (mm)	H (mm)	mm	Code	Fmax. N
Pieds en acier inox						
ø 110	**M20**	130	70	30	**65446**	10000

Accessoires

Ecrou + Rondelle

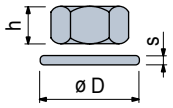

	Code	Acier inox AISI 304	h mm	mm	øD mm	s mm
M8		**R0000654922**	6,5	13	17	1,6
M12		**R0000630192**	10	19	24	2,5
M16		**R0000630212**	13	24	30	3
M20		**R0000630222**	16	30	37	3

Conditionnement: 8 pièces.

Code article pour commande = Réf. + Code
- Matériau: embase et tige en acier inox AISI 304. Anti-gliss en Adiprène (rouge).
- Conditionnement: 16 pièces (pour Réf. 383). 8 pièces (pour Réf. 384-399). 4 pièces (pour Réf. 385).
- Fmaxi = charge statique maxi.

Caractéristiques
L'élément Adiprène a une résistance chimique ainsi que mécanique élevée.
Pieds utilisables en atmosphère humide avec lavages, à base de détergents, fréquents.

Applications
Industrie du lait, de la viande, pharmaceutique, chimique.

MEC
Maintenance Etudes Conditionnement

Pieds antivibratoires

en acier zingué

REXNORD

Best Seller
Standard
Sur demande

Réf. R0701
Réf. R0702
Réf. R0703

Ø C mm	ø d / A (mm) / H (mm)	mm	Code: pieds en acier zingué	Code: pieds en acier zingué avec disque de renfort peint jaune	Poids Kg
R0701					
ø 80	M 12x1,25 / 130 / 39 (min) 51 (max)	8	**63033**	**63623**	0,58
R0702					
ø 120	M 16x1,5 / 130 / 47 (min) 60 (max)	9	**63043**	**63633**	1,40
R0703					
ø 160	M 20x1,5 / 183 / 54 (min) 69 (max)	12	**63053**	**63643**	2,80

- Conditionnement: 8 pièces (pour Réf. 701 - 702), 4 pièces (pour Réf. 703).
- Caractéristiques: Réficulierement indiqués pour absorber les vibrations et les chocs importants, aussi bien dans le sens vertical que horizontal. Mise a niveau rapide et precise. Haute adhérence au sol.
- Applications: poinçonneuses, cisaille, presse plieuse. Presse à injecter les plastiques. Machine outils, tour, fraiseuse rectifieuse, perceuse, centre d'usinage, scie. Machines textiles, typographie.

Tableau 1

Vitesse de rotation mini (tours/minute) - Nombre de coups mini (coups/minute)	Charge admissible par pied (Kgf) Réf. 701 min.	Réf. 701 max.	Réf. 702 min.	Réf. 702 max.	Réf. 703 min.	Réf. 703 max.
100	85	360	230	940	275	1420
120	85	210	230	600	275	900
140	85	180	230	560	275	820
160	85	120	230	350	275	560
180	85	95	230	290	275	440
200			230	260	275	320
220					275	305
	Zone de resonance (pieds inutilisables)					
1200	475	525	1140	1260	1710	1890
1400	400	525	1040	1260	1650	1890
1600	320	525	810	1260	1340	1890
1800	240	525	640	1260	1080	1890
2000	180	525	490	1260	800	1890
2200	140	525	440	1260	700	1890
2400	120	525	380	1260	640	1890
2600	100	525	300	1260	560	1890
2800			240	1260	420	1890
3000			200	1260	400	1890
3500					300	1890

Exemples de calculs

1) Installation d'une machine outil

Caractéristiques:
- Poids de la machine: 2200 Kg.
- Vitesse de rotation mini: 140 tours/minute.
- Nombre d'antivibrants: 4.

Calcul: la charge maxi sur chaque antivibrant est de:

$$\frac{2200}{4} = 550 \text{ Kgf}$$

Le tableau 1 indique comme choix: Réf. 702.

1) Installation d'une presse à cisailler

Caractéristiques:
- Poids de la presse: 3900 Kg.
- Nombre de coups mini: 120 coups/minute.
- Nombre d'antivibrants: 6.

Calcul: la charge maxi sur chaque antivibrant est de:

$$\frac{3900}{6} = 650 \text{ Kgf}$$

Le tableau 1 indique comme choix: Réf. 703.

Instructions de montage

A) Soulever la machine. Positionner le socle. **B**) Introduire la vis de réglage avec écrou et rondelle. **C**) Ajuster la hauteur de la machine en tournant la vis de réglage. **D)** Bloquer la vis de réglage avec le contre-écrou.

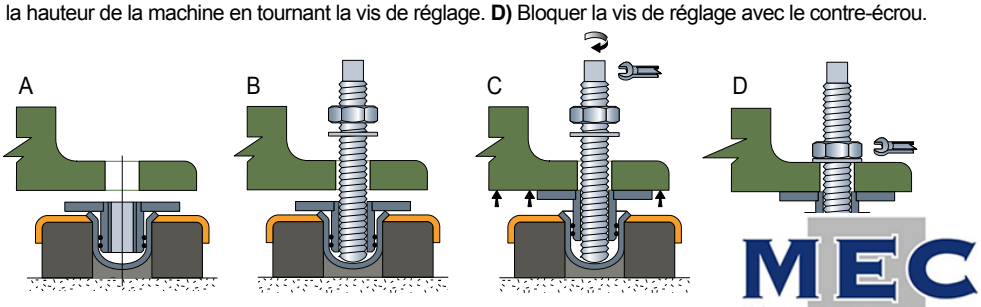

Utilisation des pieds antivibratoires

Dans le cas ou une machine serait soumise a de fréquents "chocs ou vibrations", il sera nécessaire d'utiliser des pieds antivibratoires au lieu de pieds standards.
Du fait des caractéristiques naturelles des élements caoutchouc, la sélection du type approprié est très importante.
Dans une certaine gamme de vibrations ou chocs, il y aura résonance, dans une autre, les pieds n'absorberontaucune vibration, il est alors important de suivre exactement la procédure de sélection.

Eléments de calcul

1) Détermination des charges maxi sur chaque pied

Nous considérons une réRéfition égale de la charge par pied:

$$\frac{\text{Poids de la machine (Kg)}}{\text{Nombre de pieds}} = \text{(Kgf)}$$

2) Sélection du pied antivibratoire - Tableau 1

La sélection dépend de la charge par pied et du plus petit nombre de rotations ou chocs de la machine.

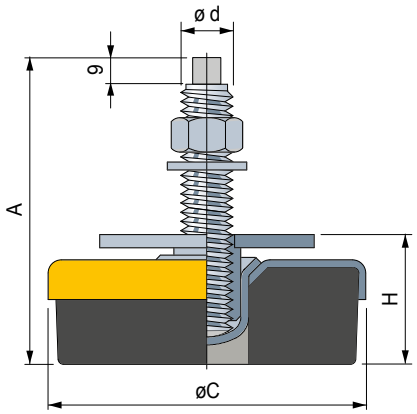

Composants du pied

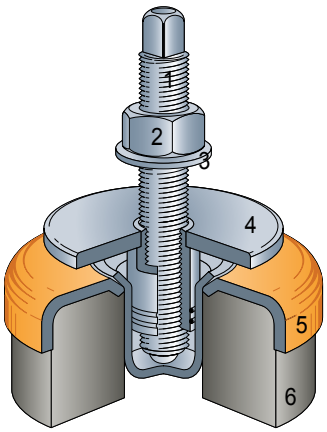

1 - Vis de réglage, pas fin.
2 - Contre-écrou normes UNI 5588 - 65.
3 - Rondelle en acier zingué normes UNI 6592 - 69. DIN 125 A.
4 - Element de support en acier zingué, réglable en hauteur.
5 - Disque de renfort de socle en acier zingué et acier zingué peint jaune.
6 - Elément anti-vibratoire en gomme NBR noire (dureté 80 Shore).

MEC Maintenance Etudes Conditionnement

Embases anti-gliss

en gomme avec renfort en acier

Réf. R0055

Best Seller
Standard
Sur demande

Matériau embase	Code	Fmax. N
Gomme PVC noire (avec renfort en acier)	**51510**	6000

Code article pour commande = Réf. + Code
- Dureté gomme: 50 Shore.
- Conditionnement: 25 pièces.
- Fmaxi = charge statique maxi.

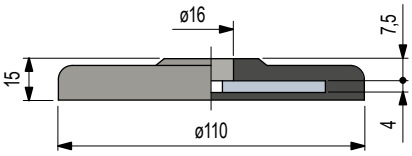

Accessoires

	Code	
	Acier zingué	mm
M16	**R040766594**	10

- Tige.
- Conditionnement: 32 pièces.

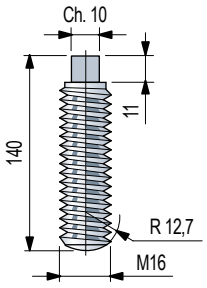

MEC
Maintenance Etudes Conditionnement

Embases anti-gliss

en gomme avec renfort en acier

Ø110

REXNORD

- **Best Seller**
- **Standard**
- **Sur demande**

Réf. R0187

Matériau embase	Code	Fmax. N
Gomme NBR noire avec renfort en acier (peint rouge)	**55421**	20000

Code article pour commande = Réf. + Code
- Dureté gomme: 80 Shore.
- Disco di appoggio tige en acier nickelé.
- Conditionnement: 8 pièces.
- Fmaxi = charge statique maxi.

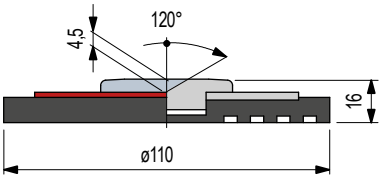

Accessoires

	Code	
	Acier zingué	mm
M16	**R040766594**	10

- Tige.
- Conditionnement: 32 pièces.

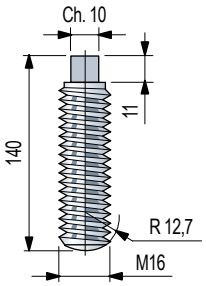

Embouts filetés

pour tubes ronds

Réf. R0180

Best Seller
Standard
Sur demande

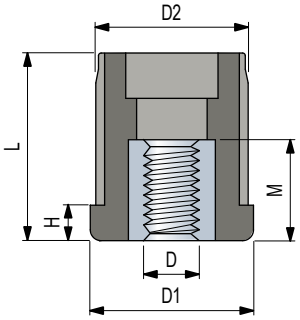

Montage

Montage à pression.
Accouplement avec interférence.

Dimensions tube

ø extérieur mm	ø extérieur Poll"	Epaisseur mm	ø intérieur mm	Tige D	D1 mm	D2 mm	H mm	L mm	M mm	Code	Fmax. N
26,9	3/4	1,5	23,9	**M12**	27	24	6	30	19	**63128**	3000
30	-	1	28	**M10**	30	28,4	6	34	19	**61606**	3000
				M12	30	28,4	6	34	19	**63766**	3000
33,7	1	1,5	30,7	**M12**	34	31	6	35	19	**63118**	3000
38	-	1,5	35	**M10**	37,5	35,5	9	44	19	**68572**	5000
				M16	37,5	35,5	9	44	24	**63061**	5000
42,4	1 1/4	1,5	39,4	**M16**	44,5	39,6	9	42	24	**63071**	5000
				M20	44,5	39,6	9	42	30	**52691**	8000
48,3	1 1/2	1,5	45,3	**M16**	48	45,5	10	52	24	**63081**	5000
				M20	48	45,5	10	52	30	**58631**	8000
		3	42,3	**M16**	48	42,6	10	52	24	**616592**	5000
50	-	1,5	47	**M10**	50	47,5	10,5	56	19	**682812**	3000
				M12	50	47,5	10,5	56	19	**682822**	3000
				M14	50	47,5	10,5	56	24	**682832**	3000
				M16	50	47,5	10,5	56	24	**682842**	5000
				M20	50	47,5	10,5	56	30	**682852**	8000
		2	46	**M10**	50	46,5	10,5	56	19	**682862**	3000
				M12	50	46,5	10,5	56	19	**682872**	3000
				M14	50	46,5	10,5	56	24	**682882**	3000
				M16	50	46,5	10,5	56	24	**682892**	5000
				M20	50	46,5	10,5	56	30	**682902**	8000
54	-	2	50	**M16**	54	50,8	10	62	24	**647081**	5000
				M20	54	50,8	10	62	30	**649801**	8000
60,3	2	1,5	57,3	**M16**	60	58	10	62	24	**65154**	5000
				M16	60	58	10	49	24	**607241**	5000
				M20	60	58	10	62	30	**65164**	8000
		2	56,3	**M16**	60	57	10	62	24	**65174**	5000
				M20	60	57	10	62	30	**65184**	8000
		2,5	55,3	**M16**	60	56	10	62	24	**65194**	5000
				M20	60	56	10	62	30	**65204**	8000
80	-	2	76	**M14**	80	76,5	10,5	90	24	**682912**	5000
				M16	80	76,5	10,5	90	24	**682922**	5000
				M20	80	76,5	10,5	90	30	**682932**	8000
				M24	80	76,5	10,5	90	28	**682942**	8000
		3	74	**M14**	80	74,5	10,5	90	24	**682952**	5000
				M16	80	74,5	10,5	90	24	**682962**	5000
				M20	80	74,5	10,5	90	30	**682972**	8000
				M24	80	74,5	10,5	90	28	**682982**	8000

- Matériau: embout en polyamide renforcé PA FV (noire). Insert fileté en laiton nickelé.
- Conditionnement: 50 pièces (seulement pour les codes 63128 - 63118: 60 pièces).
- Fmaxi = charge statique maxi.

Dimensions tube B.S.I.

ø extérieur Inch	ø extérieur mm	Epaisseur Inch	Epaisseur mm	ø intérieur mm	Tige D	D1 mm	D2 mm	H mm	L mm	M mm	Code	Fmax. N
1,5"	38,1	0,065"	1,65	34,8	**3/8"-16**	37,5	35,5	9	44	19	672211	5000
					1/2"-13	37,5	35,5	9	44	19	59191	5000
					5/8"-11	37,5	35,5	9	44	24	59211	5000
2"	50,8	0,065"	1,65	47,5	**3/8"-16**	50	48,4	10	56	19	672221	5000
					1/2"-13	50	48,4	10	56	19	61681	5000
					5/8"-11	50	48,4	10	56	24	59221	5000
					3/4"-10	50	48,4	10	56	30	59201	8000
					M16	50	48,4	10	56	24	668191	5000

Code article pour commande = Réf. + Code
- Matériau: embout en polyamide renforcé PA FV (noire). Insert fileté en laiton nickelé.
- Conditionnement: 50 pièces.
- Fmaxi = charge statique maxi.

MEC
Maintenance Etudes Conditionnement

Embouts filetés

pour tubes carré

Best Seller
Standard
Sur demande

Réf. R0224

Dimensions tube métrique

extérieur mm	Epaisseur mm	intérieur mm	Tige D	D_1 mm	D_2 mm	H mm	L mm	M mm	Code	Fmax. N ⬇
⍁ 30	1,5	27	M10	30	27,5	6	33	19	68182	5000
			M12	30	27,5	6	33	19	63932	5000
			M14	30	27,5	6	33	24	63942	5000
			M16	30	27,5	6	33	24	63952	5000
	2	26	M10	30	26,5	6	33	19	673492	5000
			M12	30	26,5	6	33	19	673502	5000
			M14	30	26,5	6	33	24	673512	5000
			M16	30	26,5	6	33	24	673522	5000
	2,5	25	M12	30	25,5	6	33	19	69695	5000
⍁ 35	1,5	32	M10	35	32,5	8	43	19	63243	5000
			M12	35	32,5	8	43	19	63253	5000
			M14	35	32,5	8	43	24	63263	5000
			M16	35	32,5	8	43	24	63273	5000
			M20	35	32,5	8	43	30	64663	8000
⍁ 40	1,5	37	M10	40	37,5	8	43	19	64323	5000
			M12	40	37,5	8	43	19	63882	5000
			M14	40	37,5	8	43	24	63892	5000
			M16	40	37,5	8	43	24	63902	5000
			M20	40	37,5	8	43	30	63922	8000
	2	36	M16	40	36,5	8	43	24	66533	5000
			M20	40	36,5	8	43	30	64455	8000
⍁ 50	1,5	47	M16	50	47,8	10	55	24	68607	5000
			M20	50	47,5	10	55	30	68883	8000
			3/8"-16	50	47,8	10	55	19	692781	5000
			1/2"-13	50	47,8	10	55	19	692791	5000
			5/8"-11	50	47,8	10	55	24	692801	5000
			3/4"-10	50	47,8	10	55	30	692811	8000
	2	46	M16	50	47	10	55	24	617632	5000
			M20	50	47	10	55	30	617642	8000
	2,5	45	M14	50	45,6	10	55	24	695411	5000
			M16	50	45,5	10	55	24	63051	5000
			M20	50	45,5	10	55	30	63001	8000

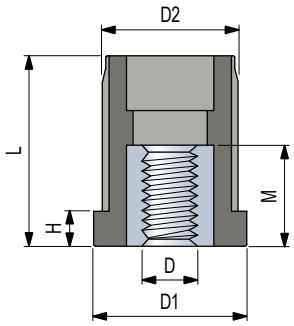

- Matériau: embout en polyamide renforcé PA FV (noire). Insert fileté en laiton nickelé.
- Conditionnement: 50 pièces.
- Fmaxi = charge statique maxi.

Montage

Montage à pression.
Accouplement avec interférence.

Dimensions tube B.S.I.

ø extérieur Inch	ø extérieur mm	Epaisseur Inch	Epaisseur mm	ø intérieur mm	Tige D	D_1 mm	D_2 mm	H mm	L mm	M mm	Code	Fmax. N ⬇
⍁ 1,5"	38,1	0,065"	1,65	34,8	3/8"-16	38	35,5	8	43	19	661621	5000
					1/2"-13	38	35,5	8	43	19	59231	5000
					5/8"-11	38	35,5	8	43	24	59251	5000
					M16	38	35,5	8	43	24	62963	5000
		0,120"	3,05	32	3/8"-16	38	32,6	8	43	19	672231	5000
					1/2"-13	38	32,6	8	43	19	61422	5000
					5/8"-11	38	32,6	8	43	24	61432	5000
					3/4"-10	38	32,6	10	43	30	661631	8000
⍁ 2"	50,8	0,109"	2,77	45,3	3/8"-16	50	45,6	10	55	19	672241	5000
					1/2"-13	50	45,6	10	55	19	61691	5000
					5/8"-11	50	45,6	10	55	24	59261	5000
					3/4"-10	50	45,6	10	55	30	59241	8000

Code article pour commande = Réf. + Code

- Matériau: embout en polyamide renforcé PA FV (noire). Insert fileté en laiton nickelé.
- Conditionnement: 50 pièces.
- Fmaxi = charge statique maxi.

Réf. S0710

Best Seller
Standard
Sur demande

Dimensions tube

ø extérieur mm	ø extérieur Poll"	Tige D	D_1 mm	D_2 mm	H mm	L mm	Code	Fmax. N ⬇
48,3	1" 1/2	**M16**	48,3	20	4	10	**685682**	20000

Code article pour commande = Réf. + Code
- Montage par soudure.
- Matériau: acier inox austénitique.
- Conditionnement: 48 pièces.
- Fmaxi = charge statique maxi.

Pour tubes
Ø 48,3 mm
(1"1/2)

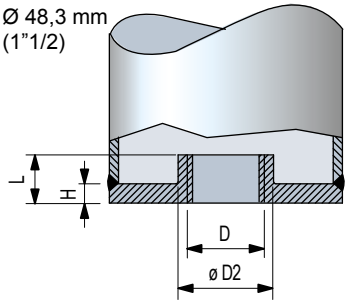

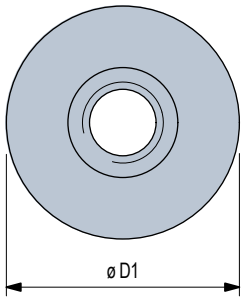

MEC
Maintenance Etudes Conditionnement

Embouts filetés

pour tubes carré

Best Seller
Standard
Sur demande

Réf. S0713

Dimensions tube métrique

ø extérieur mm	Tige D	A mm	D2 mm	H mm	L mm	Code	Fmax. N
⍁ **40**	**M16**	40	20	4	10	**685702**	20000
⍁ **50**	**M16**	50	20	4	10	**685742**	
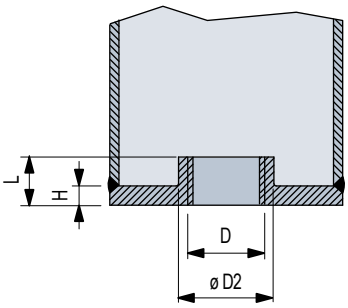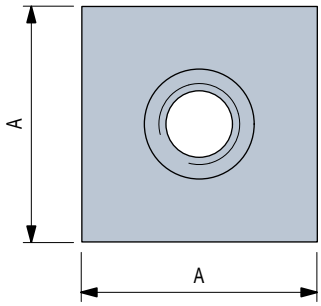
Code article pour commande = Réf. + Code
- Montage par soudure.
- Matériau: acier inox austénitique.
- Conditionnement: 48 pièces.
- Fmaxi = charge statique maxi.